NOTICE CONSTRUCTEUR?

A. Implantation

A.1 IDENTIFICATION DU JEU

Nom de la gamme : **BIBOU STRUCTURES** Référence: **ST-32-018**
Nom du jeu : **Le Bateau de secours**
Nom du fournisseur : **SA Transalp**

Adresse du fournisseur : **179 route de Faverge**

Code postal : **38470** Ville : **L'ALBENC**

Téléphone : **04.76.64.75.18** Télécopie : **04.76.64.79.79**

Email : **info@transalp.fr**

A.2 USAGE - IMPLANTATION

Tranche d'âge : **+ 2 ans**

Zone d'impact préconisée : **Environ 70.30 m² (voir plan n° ST-32-018 pour détails)**

Zone d'implantation conseillée : **Terrain plat, stable et nivelé**
Il est conseillé de ne pas installer les glissières dans un secteur orienté sud-est à sud-ouest

Remarque : **Une zone de sécurité autour du jeu doit être laissée libre de tout obstacle**

Nature du sol de réception : **Matériaux fluents (sable, gravier roulé lavé, écorce de pin, copeaux de bois).**
Gazon si hauteur de chute inférieure à 1m
Dalles ou sol amortissant, pour tout équipement dont le HCL est supérieur à 1m, le HIC du sol doit être supérieur ou égal au HCL de l'équipement.

Remarque : **Les sols nécessitent un entretien en particulier les sols fluents, aux niveaux de remplissage des matériaux meubles particulaires (vérification du niveau zéro).**
Les sols des zones d'impact doivent être exempts d'arrêtes vives et de saillies.

Nature des fondations : **Sur sol fluant : Ancrages à - 700 mm**
Sur enrobé : Scellements à - 300 mm
Sur dalle béton : Fixation par chevilles béton

Masse de l'agrée le plus lourd **: 65 Kg**
Masse total du jeu (en Kg) : **980Kg**

A.3 Implantation & montage

Nous recommandons aux personnes s'occupant de la pose de prêter attention aux dangers spécifiques que courent les enfants lorsque l'installation ou le démontage de l'installation est incomplet, ainsi qu'en cours d'opérations de réparation ou d'entretien.

Utiliser les instructions d'implantation du plan ST-32-018.

A.4 Maintenance

La fréquence d'inspection varie en fonction du type d'équipement ou des matériaux utilisés et dépend d'autres facteurs tels que : utilisation intensive, vandalisme, climat, âge de l'équipement…

A.4.1 Nettoyage Transalp préconise :

- Fréquence:	Trimestrielle
- Produits à utiliser:	Eau savonneuse
- Dosage, pression, température:	Maxi 40 bars et Maxi 30°
- Procédés:	Pompe pression à eau

A.4.2 Contrôle visuel de routine

Contrôle destiné à identifier les risques manifestes qui peuvent résulter d'actes de vandalisme, de l'utilisation ou des conditions météorologiques.

Eléments à contrôler :
Propreté - état du sol - entretien du niveau 0- fixations au sol –
Taux d'usure des pièces mobiles - pièces manquantes –
Intégrité de la structure.
Fréquence : Hebdomadaire.

Nota : Après une première utilisation, lors de la période de rodage de 1 mois, il est conseillé de vérifier le serrage des différents organes (serrage des coquilles, vis de fixation..) hauteur des plates formes, stabilité de l'équipement.

A.4.3 Contrôle fonctionnel

Contrôle destiné à vérifier le fonctionnement et la stabilité de l'équipement.

Eléments à contrôler : Toutes pièces mobiles - pièces soudées.
Fréquence : Trimestrielle.

Moyen :

- Visuellement.
- Mètre (pour HCL).
- Clés (serrage).
- Niveau à bulle.

A.4.4 Contrôle principal

Contrôle destiné à vérifier le niveau global de sécurité de l'équipement.

Eléments à contrôler :
Traces de corrosion – niveau zéro des sols fluents
Tout élément ayant fait l'objet de réparation.
Fréquence : Annuelle.

Prescriptions pour remise en service suivant norme EN 1176-1 : 2017

La réception de la réparation doit être effectuée par du personnel formé et habilité à vérifier la conformité des structures suivant la norme EN 1176-1 : 2017

Remontage et fixation au sol selon notice d'installation ci-dessus.

Les pièces de rechange doivent être les pièces originales de Transalp.

- Pièces détachées s'adresser : *SA TRANSALP -- 179 route de Faverge -- 38470 L'ALBENC*

179 route de Faverge
38470 L'ALBENC
Tél 04 76 64 75 18 | Fax 04 76 64 79 79
info@transalp.fr | www.transalp.fr

B. Colisage

Qté	DESIGNATION
1	Poteau P1 incliné lg 2280
2	Poteaux P2 et 3 inclinés lg 1375
4	Poteaux P4/7/8/11 lg 1770
2	Poteaux spécifiques P5 et 6 lg 3020
2	Poteaux P9 et 10 lg 2700
2	Poteaux P12 et 15 lg 1350
2	Poteaux P13 et 14 lg 2215
4	Poteaux spécifiques P16/17/18/19 lg 3218
2	Poteaux P20 lg 625
1	Escalier 3000-16
2	Mains courantes escalier
2	Tubes gardes corps 3000-O
1	Traversée pont de singe 3410-K
1	Panneau 3689-A
1	Châssis toiture 3689-B-CH
1	Filet 3689-F
1	Mât de pompier 3689-G
1	Plancher 3689-GP
1	Barrière garde-corps 3689-MCD
1	Barrière garde-corps 3689-MCG
2	Support HPL 3689-RFAR
1	Treuil 3689-TR
1	Mur d'escalade (en 2 partie) 3690-A
1	Barre de renfort 3690-B
1	Plancher 3690-GP
1	Banquette 3690-M
1	Toboggan 96940EP 13
1	HPL décor 3000-B-MA-03
1	HPL décor 3000-B-MA-04
1	Joue gauche 3000-J-01-G
2	Joues départ tobo 3000-J-02
2	Joues escalier 3000-J-03
2	HPL balustrade 3000-Q-01-MA
1	Bouée HPL 3686-A-02
1	Etrave HPL haut droite 3689-01
1	Etrave HPL bas droite 3689-02
1	Coté cabine 3689-03
1	Coté cabine 3689-04
1	Etrave haut gauche 3689-05
1	Etrave bas gauche 3689-06
2	HPL latéral bas 3689-07
1	HPL proue bas droite 3689-08
1	HPL proue haut droite 3689-09
1	HPL proue haut gauche 3689-10
1	HPL proue bas gauche 3689-11

179 route de Faverge
38470 L'ALBENC
Tél 04 76 64 75 18 | Fax 04 76 64 79 79
info@transalp.fr | www.transalp.fr

Qté	DESIGNATION
1	HPL sous toboggan 3689-12
1	HPL sous escalier 3689-13
2	Renfort panneaux HPL 3689-14
1	Flanc arrière gauche 3689-15
1	Flanc arrière droit 3689-16
1	Panneau transversal 3689-17
1	Panneau coté arrière bas gauche 3689-18
1	Panneau coté arrière Haut gauche 3689-19
1	Panneau arrière gauche 3689-20
1	Panneau arrière droit 3689-21
1	Panneau hublot central 3689-22
1	Panneau coté arrière bas droit 3689-23
1	Panneau coté arrière haut droit 3689-24
1	panneau central bas 3689-25
1	Panneau bas droit 3689-26
1	Panneau bas gauche 3689-27
1	Panneau arrière droit 3689-28
3	Banquettes 3689-29
1	Panneau toiture 3689-B-01
1	HPL décor 3689-B-02
1	HPL décor 3689-B-03
1	Joue centrée 3689-J-01
1	Balustrade 3689-Q-01
1	Balustrade 3689-Q-01-MA
1	Balustrade 3689-Q-02
1	HPL renfort d’étrave 3690-04
1	HPL parcours de proue 3690-84
9	Marches HPL 3690-05

179 route de Faverge
38470 L'ALBENC
Tél 04 76 64 75 18 | Fax 04 76 64 79 79
info@transalp.fr | www.transalp.fr

Visserie :

Qté	DESIGNATION
8	Equerres inox 3690-EQ1
8	Equerres inox 3690-EQ2
7	Equerres inox 3690-EQ5
42	Equerres inox standard
	Fixation toboggan 96940 + 96980-V
4	TRCC 8x50
4	Contre plaques
4	Rondelles 8x25
4	Ecrous freins Ø8
4	BOTR blancs
	Fixation escalier 3000-16-E
4	MTH 8x30
4	Bouchons Ø35
2	Equerres
10	TRCC 8x30
14	Rondelles 8x25
8	Ecrous freins Ø8
2	Ecrous borgnes Ø8
8	BOTR blancs
	Fixation toiture 3689-B
19	TBHC 8x30
19	Rondelles 8x25
	Fixation tubes garde-corps 3000-O
8	TBHC 8x30
8	Rondelles 8x20
	Fixation pont de singe 3410-K
8	TBHC 8x30
8	Rondelles 8x20
2	Rondelles 10x20
2	Ecrous freins M10
2	BOTR blancs
	Fixation panneau 3689-A
6	TBHC 8x30
6	Rondelles 8x20
	Fixation filet3689-F
4	Rondelles 10x20
4	Ecrous freins M10
4	BOTR blancs
	Fixation planchers
42	TBHC 8x30
42	Rondelles 8x20
	Fixation mur d'escalade 3690-A
6	TBHC 8x30
6	Rondelles 8x20

179 route de Faverge
38470 L'ALBENC
Tél 04 76 64 75 18 | Fax 04 76 64 79 79
info@transalp.fr | www.transalp.fr

Qté	DESIGNATION
	Fixation treuil 3689-TR
4	TBHC 8x30
4	Rondelles 8x20
	Fixation barrières GC 3689-MCD et MCG
4	TBHC 8x30
4	Rondelles 8x20
8	TRCC 8x30
4	TRCC 8x60
12	Rondelles 8x25
12	Ecrous freins Ø8
12	BOTR blancs
	Fixation renforts arrière 3689-RFARs et HPL 3689-15 et 16 (fixés sur renfort)
10	TBHC 8x30
10	Rondelles 8x20
8	TRCC 8x70
8	Ecrous freins M8
8	Rondelles 8x25
8	BOTR blancs
	Fixation HPL 3689-17 et supports 3000-Z
6	TBHC 8x30
6	Rondelles 8x20
2	TRCC 8x30
6	TRCC 8x60
8	Rondelles 8x25
8	Ecrous freins Ø8
8	BOTR blancs
	Fixation banquettes 3690-M
4	TBHC 8x30
4	Rondelles 8x20
	Fixation mât de pompier 3689-G
4	TRCC 8x30
4	Rondelles 8x25
4	Ecrous freins Ø8
4	BOTR blancs
	Fixation barre de renfort 3690-B
3	TRCC 8x25
3	Rondelles 8x25
3	Ecrous borgnes Ø8
1	TBHC 8x30
1	Rondelle 8x20
	Fixation HPL 3690-85 (petites marches)
4	Equerres standard
5	Equerres EQ5
18	TRCC 8x25
18	Rondelles 8x25
18	Ecrous borgnes Ø8

179 route de Faverge
38470 L'ALBENC
Tél 04 76 64 75 18 | Fax 04 76 64 79 79
info@transalp.fr | www.transalp.fr

Qté	DESIGNATION
	Fixation HPL de proue sur poteaux P1/2/3
16	Equerres standard
8	Equerres EQ1
8	Equerres EQ2
37	TBHC 8x30
37	Rondelles 8x20
37	TRCC 8x25
37	Rondelles 8x25
37	Ecrous borgnes Ø8
	Fixation HPL 3690-04 et 3689-14 et 3686-A-02
24	Ecrous douilles M6
24	TBHC 6x12
	Fixation HPL banquette 3690-81
2	Equerres EQ5
4	TRCC 8x25
4	Rondelles 8x25
4	Ecrous borgnes Ø8
	Fixation HPL 3689-03/04 et 3689-Q01 et 02
4	Equerres standard
14	TBHC 8x30
14	Rondelles 8x20
6	TRCC 8x25
6	Rondelles 8x25
6	Ecrous freins Ø8
6	BOTR blancs
	Fixation banquette 3689-29
15	Equerres standard
12	TBHC 8x30
12	Rondelles 8x20
18	TRCC 8x25
18	Rondelles 8x25
18	Ecrous borgnes M8
	Fixation échelle 3740-P1
4	Equerres inox
4	TRCC 8x25
4	TBHC 8x30
8	Rondelles M8
8	Ecrous borgnes
	Fixation joues sécurité
18	TBHC 8x30
18	Rondelles M8
	Fixation HPL restant
150	TBHC 8x30
150	Rondelles 8x20

179 route de Faverge
38470 L'ALBENC
Tél 04 76 64 75 18 | Fax 04 76 64 79 79
info@transalp.fr | www.transalp.fr

	Fixation douilles de scellement
16	TRCC 10x130
26	TRCC 10x120
42	Ecrous freins M10
42	Rondelles 10x20
42	BOTR blancs

Scellements

	Scellement béton
90	Goujons 10x100
90	BOTR blancs

179 route de Faverge
38470 L'ALBENC
Tél 04 76 64 75 18 | Fax 04 76 64 79 79
info@transalp.fr | www.transalp.fr

C. Montage

C.1 S'assurer des dimensions du terrain :

En se servant du plan Réf. ST-32-018 :

- Vérifier que la surface globale indiquée est bien disponible, et dans l'orientation prescrite (s'il y a des glissières),

- Vérifier la stabilité et la planéité du terrain,

- Vérifier que le positionnement de l'équipement respectera les zones de sécurité, en conformité avec les plans joints à cette notice.

- Vérifier la mise en sécurité du terrain afin d'éviter tout accident lors de l'installation de l'équipement.

C.2 Préparation de l'implantation (sur terrain stabilisé) :

Effectuer le traçage du positionnement des plots béton de la structure suivant le plan d'implantation fourni
Réf. S ST-32-018 (bien vérifier les côtes),

- si implantation sur sols fluents longrines : Dimensions 300 x 300 x 700 mm,

- si implantation sur enrobé : Dimensions 300 x 300 x 300 mm,

- si implantation sur dalle béton : Structure chevillée sur la dalle.

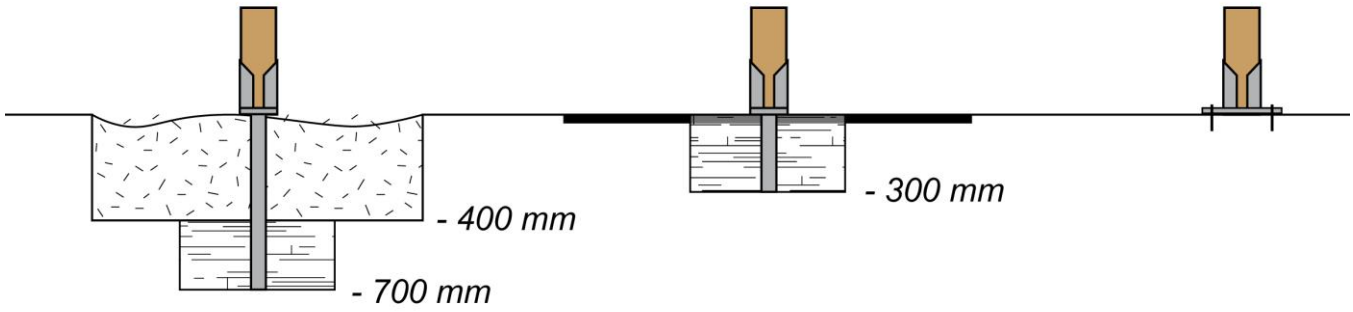

Fluent **enrobé** **chevillé**

179 route de Faverge
38470 L'ALBENC
Tél 04 76 64 75 18 | Fax 04 76 64 79 79
info@transalp.fr | www.transalp.fr

C.3 Montage de la structure :

- Faire l'inventaire des colis

Nombre de personne : 4

Temps estimé : 2 jours

Matériel : pelle, pioche, truelle, cordeau, niveau, marteau, mètre, pince multiprise, jeux de clés à pipe, à cliquet et clés mâles pour vis 6 pans creux, cales en bois.

Etapes de montage du jeu

1. Suivre les plans de montage de la notice.

179 route de Faverge
38470 L'ALBENC
Tél 04 76 64 75 18 | Fax 04 76 64 79 79
info@transalp.fr | www.transalp.fr

CERTIFICAT DE CONFORMITE

CERTIFICAT/ZERTIFIKAT

Selon le Décret 94-699 (du 10 Aout 1994)
Decree 94-699(10/08/94)
Nach dem Dekret 94-699 (10/08/94)
Selon les normes NF EN 1176-1 et 3 (2017)
Standard NF EN 1176-1 (2017)
NF EN 1176-3 (2017)
Normen NF EN 1176-1 (2017)
NF EN 1176-3 (2017)

Fabricant/Titulaire du certificat : TRANSALP – 179 route de Faverge – 38470 L'Albenc
Manufacturer-Hersteller / Certificat owner-Inhaber

Désignation / Modèle : Structures Bibou
Product / Model

Référence / Paramètres :
Reference / Artikelnummer

ST-11-013 / ST-11-020 / ST-12-000 / ST-12-010 / ST-13-008
ST-14-000 / ST-16-001 / ST-19-000 / ST-19-001 / ST-19-002
ST-31-016 / ST-32-015 / ST-32-016 / ST-32-017 / ST-32-018
ST-32-019 / ST-33-006 / ST-34-000 / ST-12-032 / ST-14-005
CR-006-KB1 / CR-020-ST1

Groupe d'âge : + de 2 ou 3 ans (selon référence)
Age group / Altersgruppe

Rapport d'essai n° : RE2021-0014
Test report / Prüfbericht

Au vu des résultats figurants au rapport référencé n°RE2021-0014 l'article essayé est déclaré conforme aux exigences des documents de références.

Date : 15 Octobre 2021

MULLATIER Vincent
Responsable d'essais
Test manager / Ing.Prüfmanager

ENERJIS
10 rue Mariotte
21310 Beaumont/Ving.
Tél : 03 72 26 89 02
Siret 834946683300010 APE 7120B

Ce certificat est délivré dans les conditions suivantes :

1. Toute modification de l'équipement testé, de sa configuration (pièces détachées, etc..) et de ses assemblages doit faire l'objet d'une demande d'extension d'attestation.
2. Il appartient au fabricant et/ou distributeur de s'assurer que tous les équipements de même type qu'il fabrique et/ou installe soient conformes au modèle bénéficiant du présent certificat de conformité.
3. Ce certificat porte exclusivement sur le seul équipement d'aire collective de jeux soumis à l'examen/l'essai faisant l'objet du rapport d'essai/d'examen référencé ci-dessus.
4. La conformité mentionnée ci-dessus est soumise au respect des règles d'implantation définies dans la notice du fabricant.
5. Il n'implique pas qu'une procédure de surveillance ou de contrôle de fabrication ait été mise en place par Enerjis.
6. Des copies peuvent être délivrées sur simple demande auprès du demandeur.
7. Les calculs de l'intégrité structurelle sont à la charge et propriété du fabricant.

This certificate is issued under the following conditions :

1. *Any modification of the tested equipment, of its configuration (removable components, etc..) and of its assemblies shall be submitted to an application for extension of certificate.*
2. *The manufacturer and/or distributor, shall ensure that the manufacturing or installation process of all the equipment of the same type comply with the model subject to this certificate of conformity.*
3. *This certificate applies only to the playground equipment subject to the above mentioned examination/test report.*
4. *The above mentioned conformity is subject to the installation specifications mentioned in the manufacturer's instructions for use.*
5. *It does not imply that Enerjis has performed any surveillance or control of its manufacture.*
6. *Copies are available upon request by the applicant.*
7. *Structural integrity calculations are the responsibility and ownership of the manufacturer.*

Dieses Zertifikat wird unter folgenden Bedingungen ausgestellt :

1. *Jede Anderungen der geprüften Gerät, vonseiner Gestaltung(Ersatzteile usw…) und von seinem Zusammenbau benötigt eine zertifikatsausdehnung.*
2. *Der Hersteller oder der Verteiler muss sich versischert, dass alle ähnlische Produkte, die er herstellt oder verkauft und/oder installiert, entsprichen dem Model bezüglich diesem Zertifikat.*
3. *Dieses Zertifikat ist nur für das Spielgerät mit seinem Prüfbericht gültig.*
4. *Dieses Zertifikat gilt nur für die Geräte, die nach den Montageanleitungen und Fondamentplänen des Herstellers installiert werden.*
5. *Dieses Zertifikat bringt darnit nicht, dass eine Uberwachungsverfahren oder Herstellungskontrolle von Enerjis aufgestellt wird.*
6. *Kopies sind nach Anfrage an dem Inhaber zur Verfügung.*
7. *Die Berechnungen der strukturellen Integrität gehen zu Lasten und eigentum des Herstellers*

transalp
CONCEPTEUR | FABRICANT | AMÉNAGEUR

BIBOU

Fiche technico-ludique
mars 2021

réf. ST-32-018 - Le Bateau de secours

max : 45 | + 2 ans | 1.80 m

ORIGINE FRANCE GARANTIE
BVCert. 6020127

ENTREPRISE BIOM ATTITUDE MESURÉE

Vue élévation et plan de masse

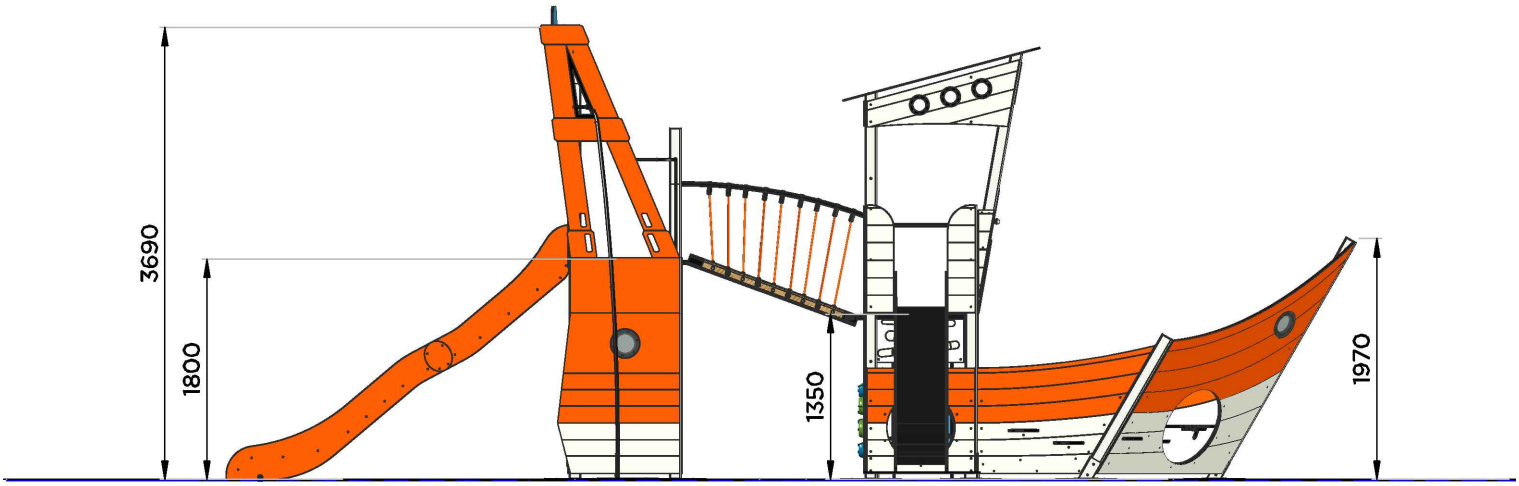

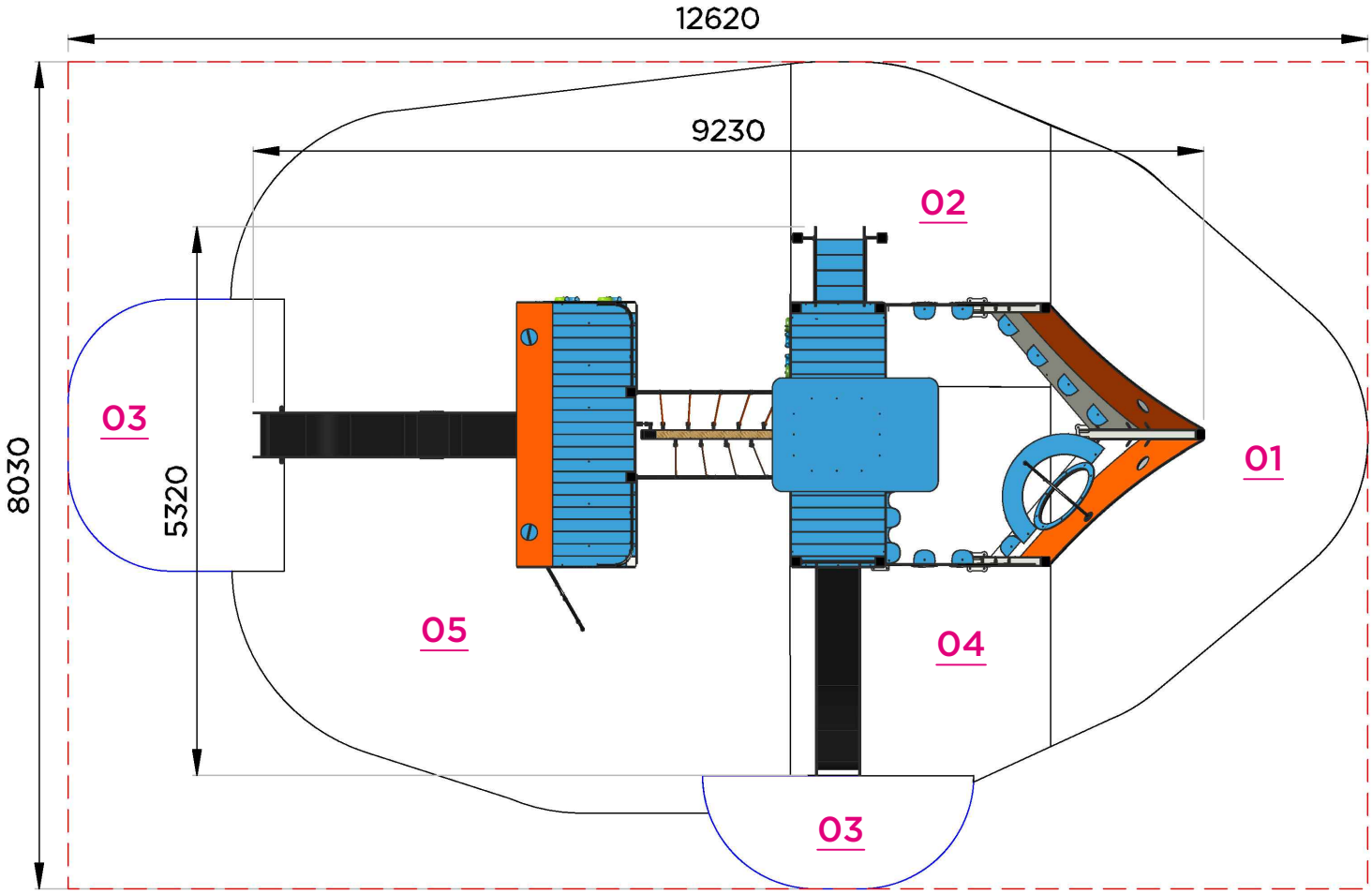

Surfaces amortissantes nécessaires

Ces surfaces sont calculées en fonction de la hauteur de chute libre (HCL)

Surfaces totale HCL : 70.30 m²

01 : 0.45 m = 12.20 m²
02 : 0.90 m = 7.50 m²
03 : 1.00 m = 7.60 m²
04 : 1.35 m = 9.50 m²
05 : 1.80 m = 33.50 m²

Plan de la zone HCL

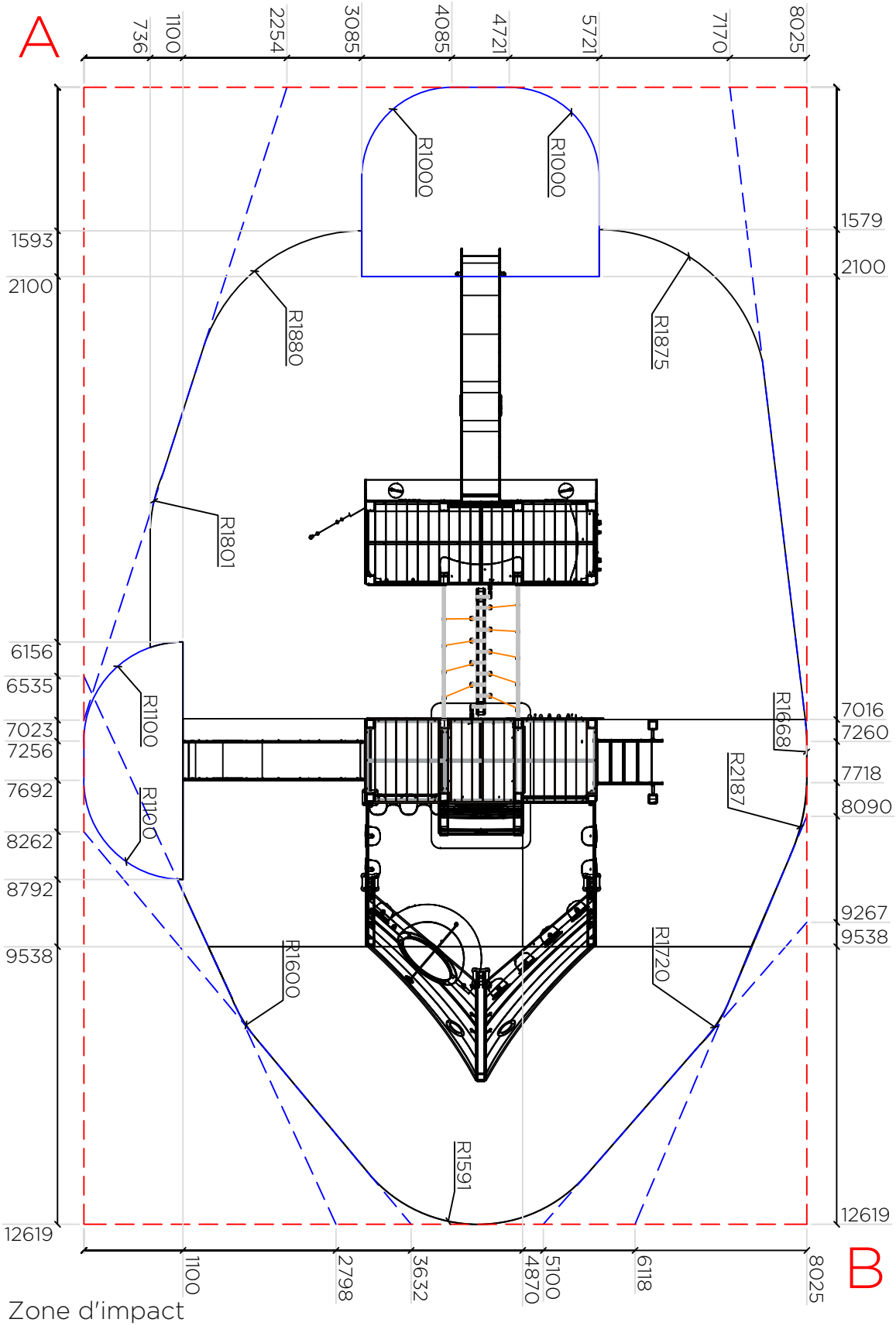

——— : Zone d'impact

– – – : Prolongement des droites

– – – : Rectangle d'implantation

Diagonale AB = 14955 mm

Plan des scellements

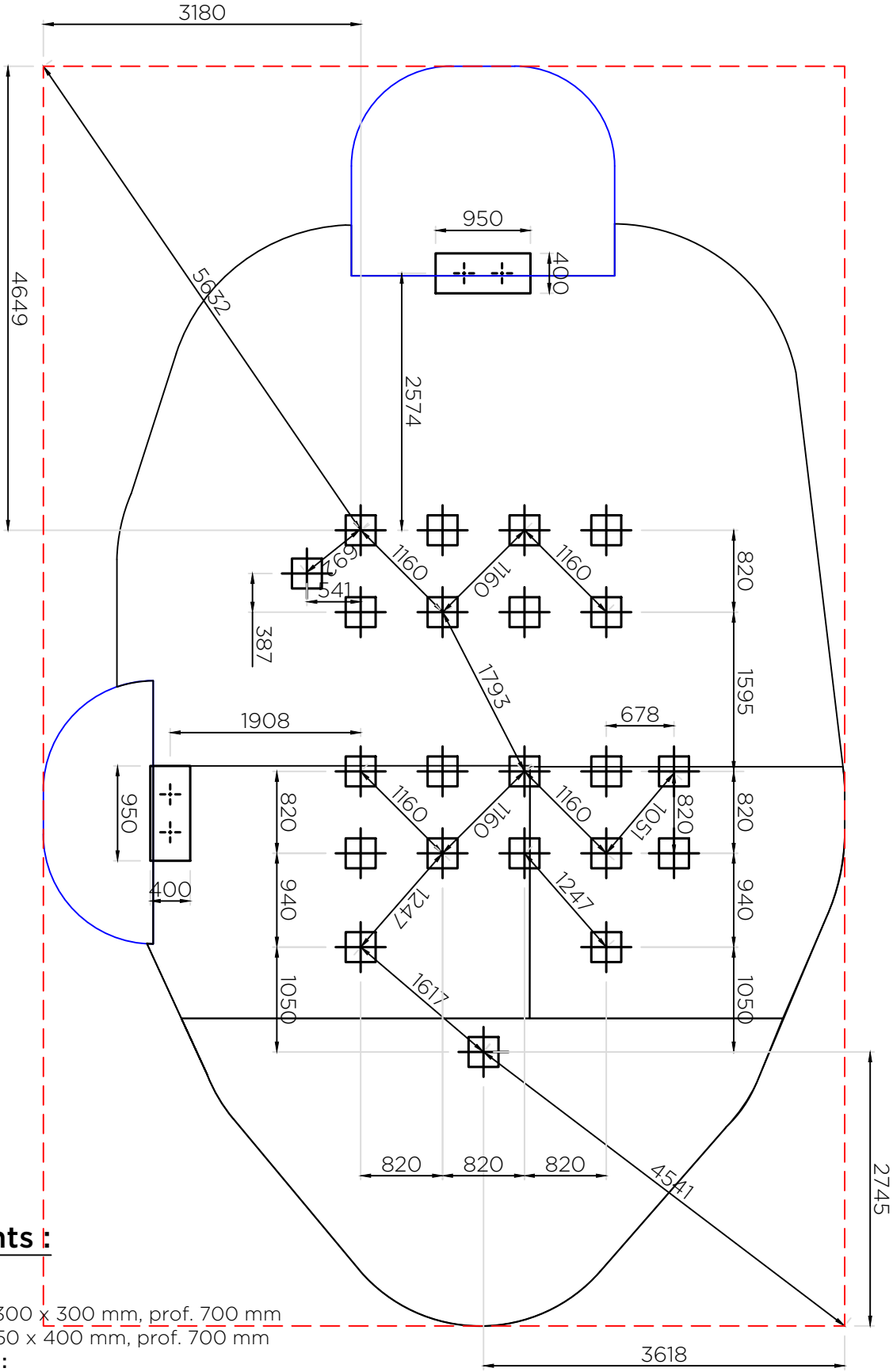

Scellements :

Sur sol fluent :
- 22 trous 300 x 300 mm, prof. 700 mm
- 2 trous 950 x 400 mm, prof. 700 mm

Sur sol enrobé :
- 22 trous 300 x 300 mm, prof. 300 mm
- 2 trous 950 x 400 mm, prof. 300 mm

Sur dalle béton :
- Structure chevillée sur dalle béton

NUMERO DE PIECE	
Equerre	2
Cheville 10x90 + bouchon BOTR	2
Cheville à expansion 10x90	1
Bouchon + socle BOTR	1

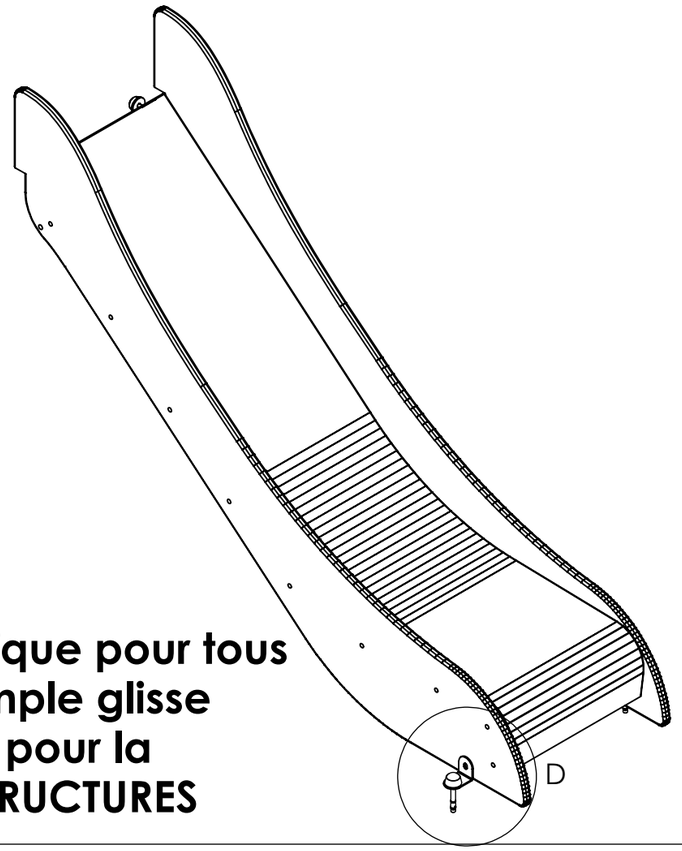

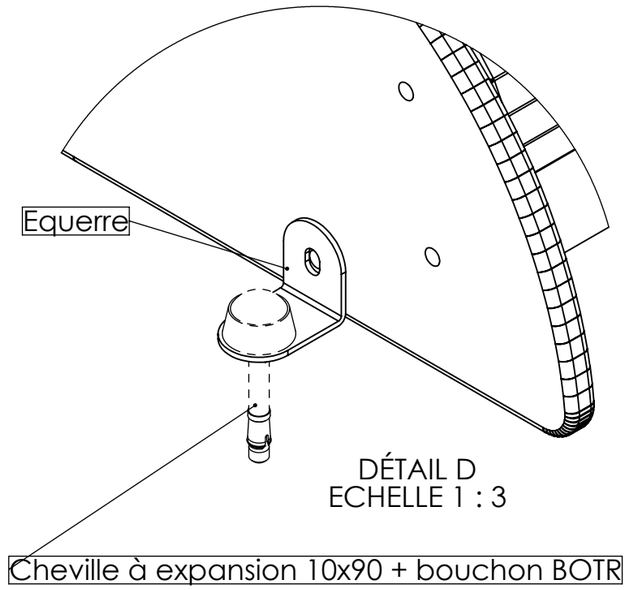

DÉTAIL D
ECHELLE 1 : 3

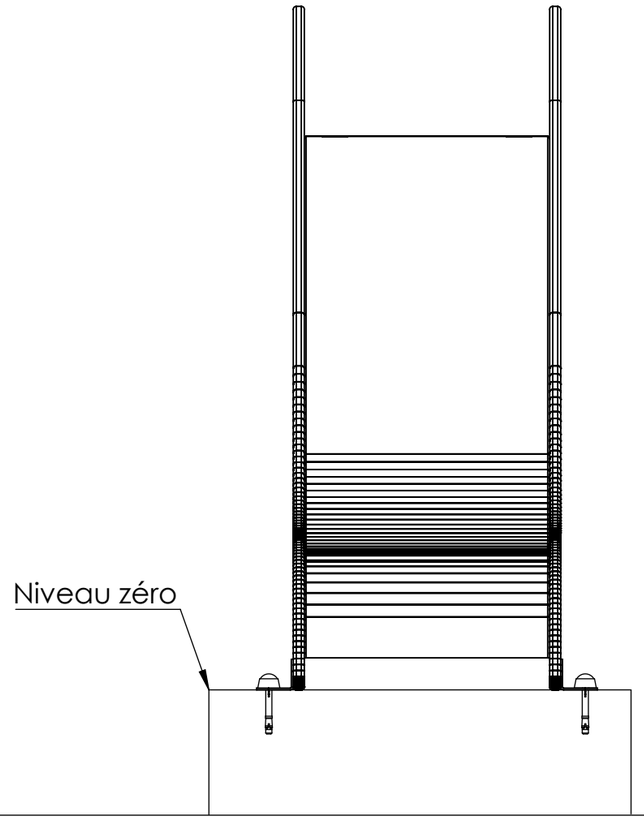

Scellement identique pour tous les toboggans simple glisse à partir de 0.90m pour la gamme BIBOU STRUCTURES

NUMERO DE PIECE	QTE
Ass equerre + Tige scellement -300	2
tige scellement -300	1
Ecrou M10	1
Rondelle 10x20	2
socle cache vis	1
Bouchon	1
Ecrou frein M10	1
Equerre STD	1

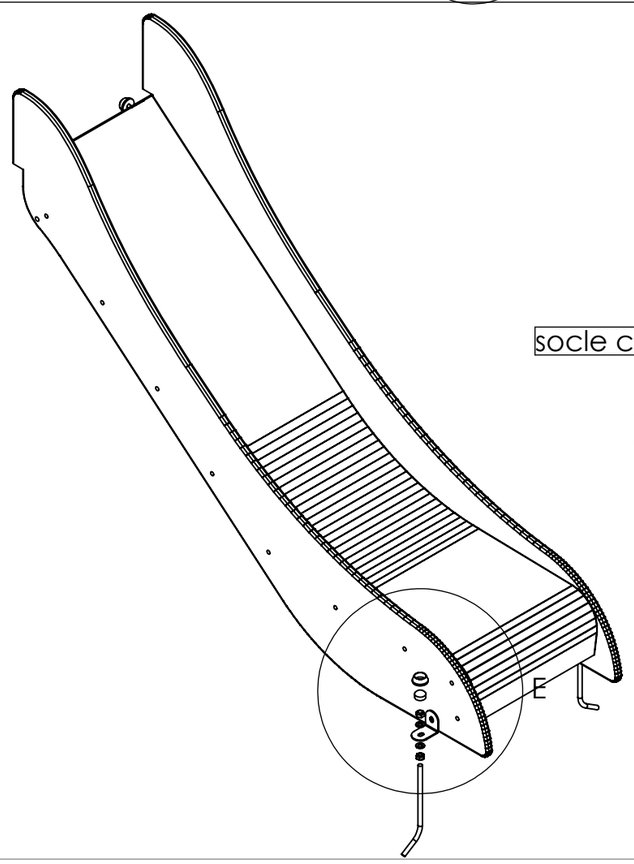

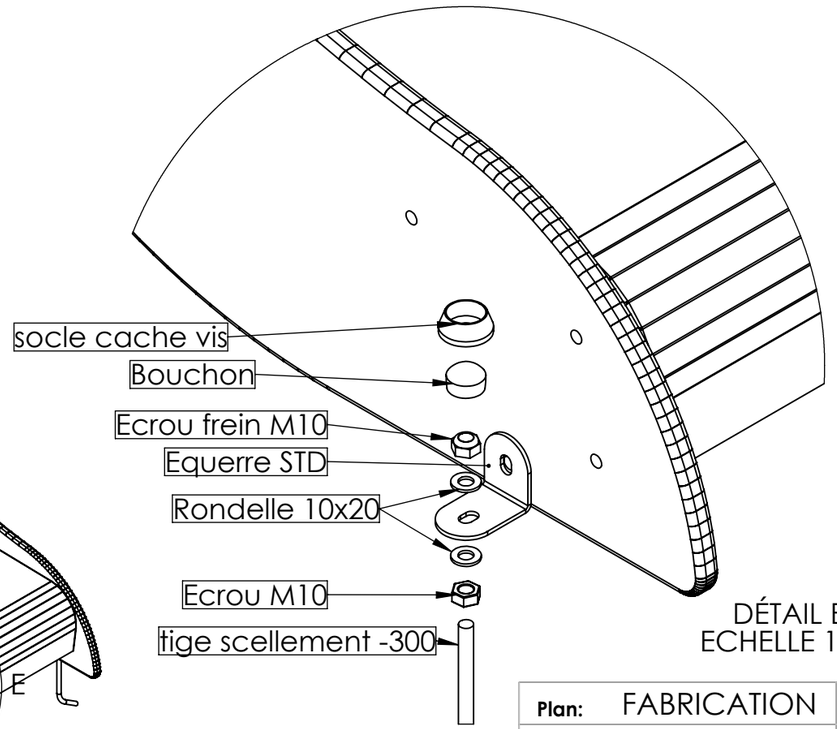

DÉTAIL E
ECHELLE 1 : 4

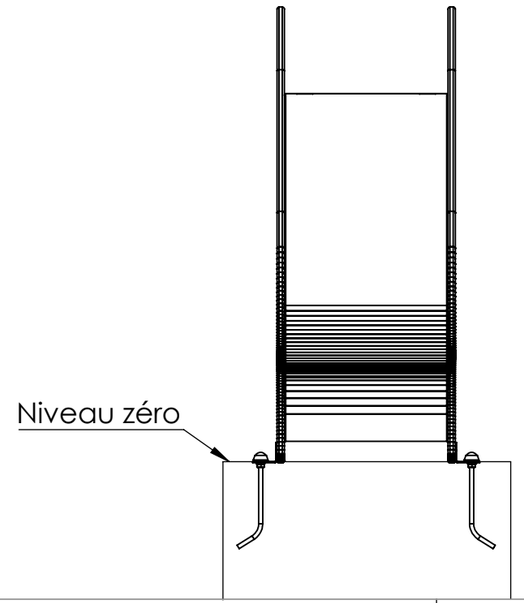

Matière: .	Plan: FABRICATION	Désignation: Montage tobaggan béton et enrobé	IE:0
	Dessinateur: LD	Référence: .	A3 Ech: 1/
	Date création: 27/10/2021	Ensemble: 96940	
Couleur: .	TRANSALP Tel.:0476647518 Fax :0476647979 Quartier de la gare 38470 L'ALBENC	Gamme: BIBOU STRUCTURE	transalp

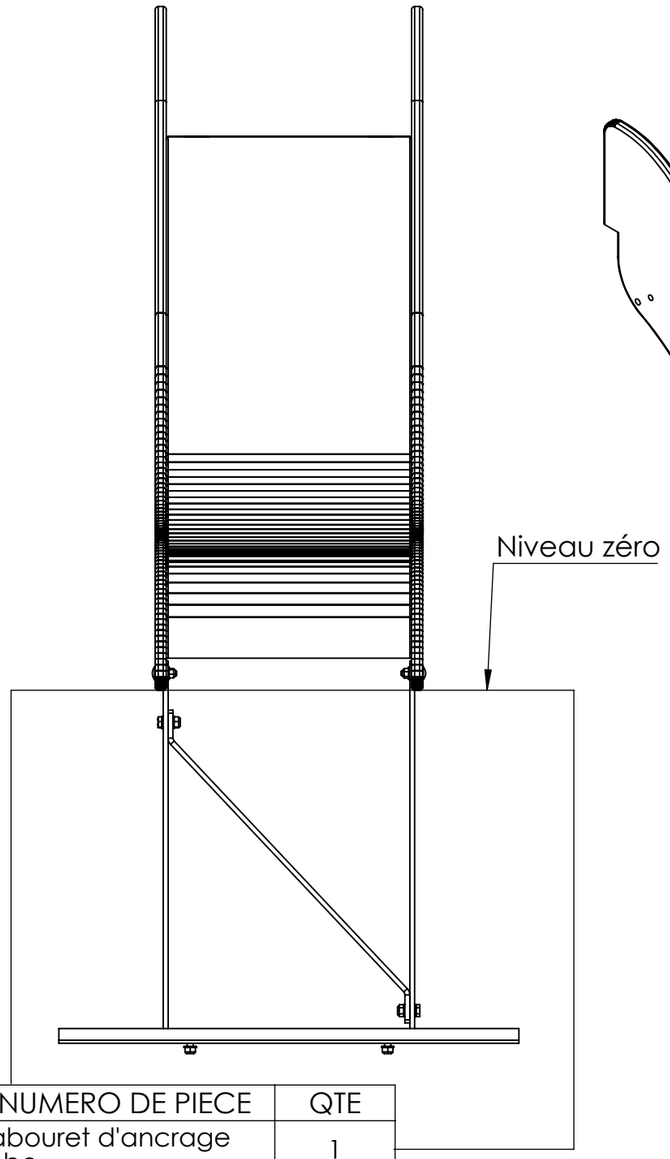

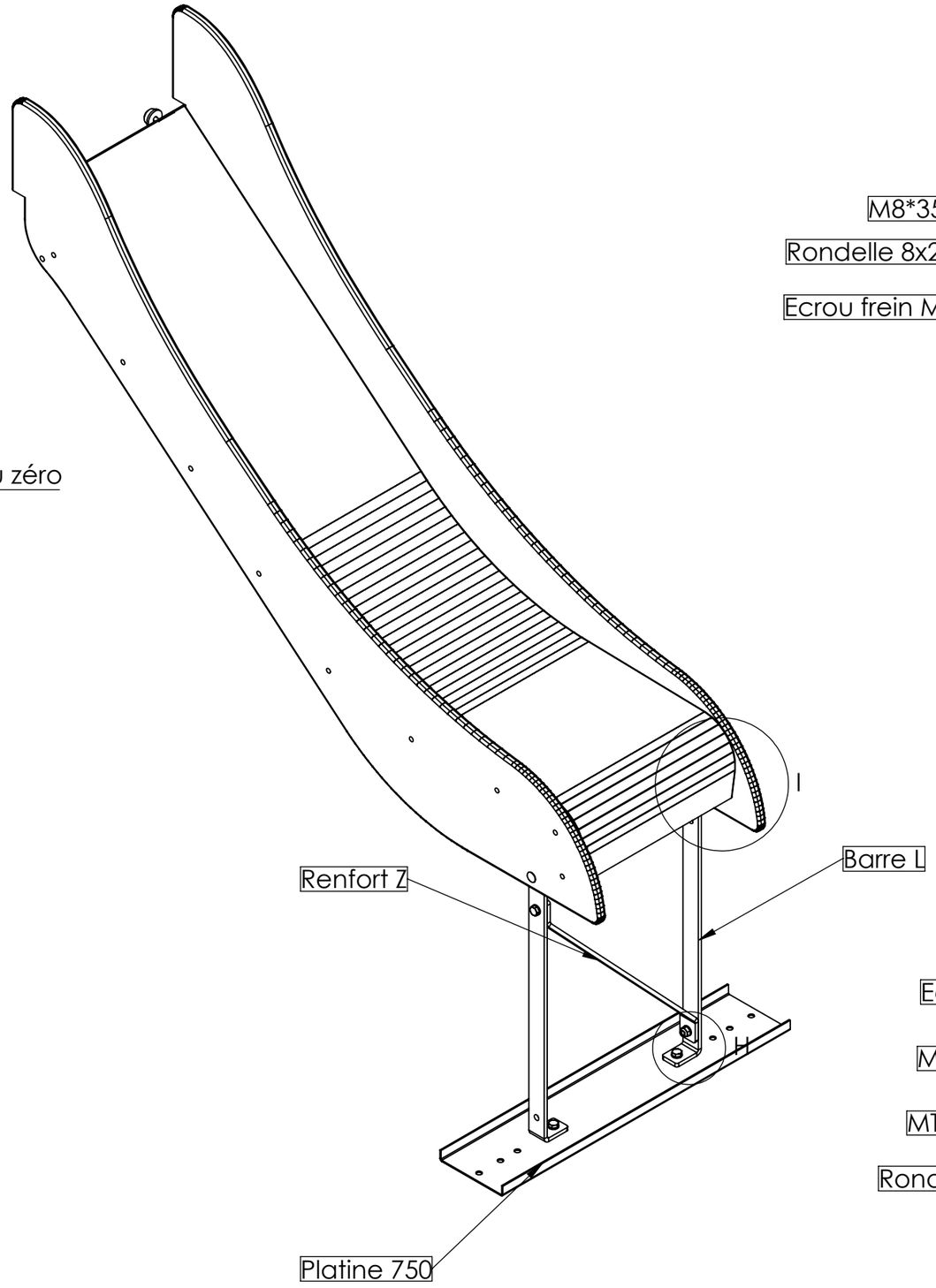

DÉTAIL I
ECHELLE 1 : 2

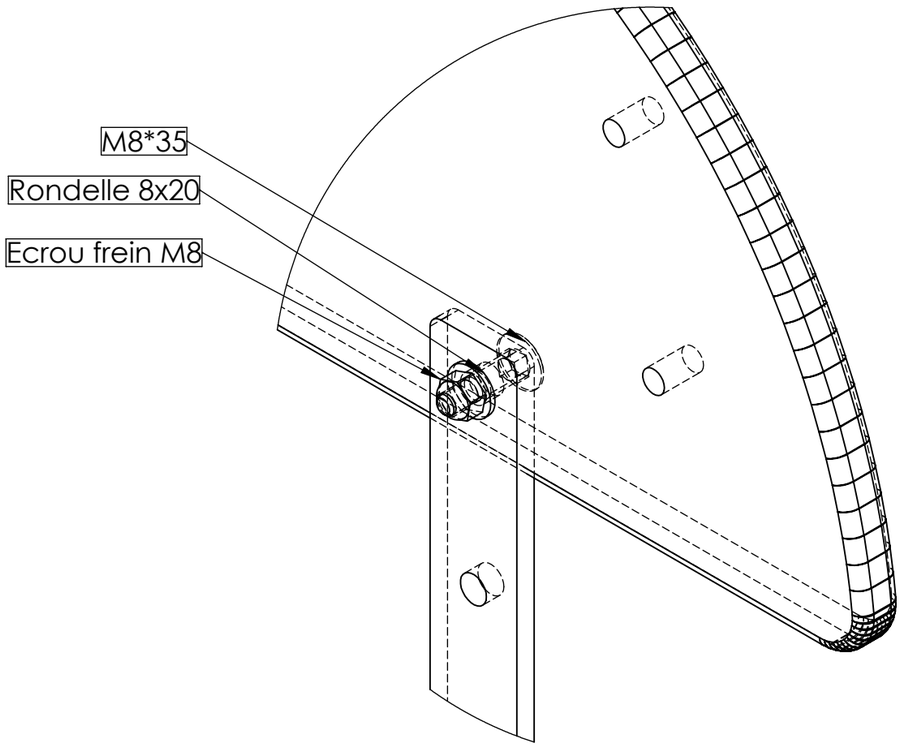

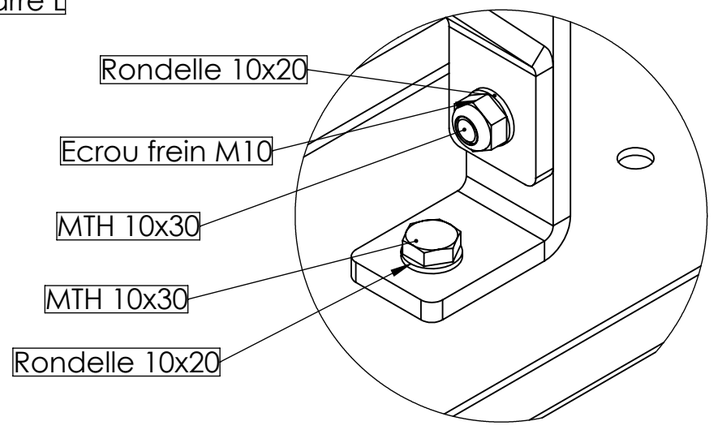

DÉTAIL H
ECHELLE 1 : 2

NUMERO DE PIECE	QTE
Tabouret d'ancrage tobo	1
Platine 750	1
Barre L	2
Renfort Z	1
Ass MTH Ø10x30 + 2 Rondelle 10x20 + Ecrou frein M10	4
MTH 10x30	1
Rondelle 10x20	2
Ecrou frein M10	1
Ass TRCC M8x35 + Rondelle 8x20 + Ecrou frein M8	2
M8*35	1
Rondelle 8x20	1
Ecrou frein M8	1
Equerre	2

Scellement identique pour tous les toboggans simple glisse à partir de 0.90m pour la gamme BIBOU STRUCTURES

	Plan: FABRICATION	**Désignation:** Montage toboggan sol fluent	IE:0
	Dessinateur: LD	**Référence:** .	A3 Ech: 1/
Matière: .	Date création: 27/10/2021	**Ensemble:** 96940	
Couleur: .	**TRANSALP Tel.:0476647518 Fax :0476647979 Quartier de la gare 38470 L'ALBENC**	**Gamme:** BIBOU STRUCTURE	transalp

Les 3 scellements sont valables pour tous les mâts de pompiers ainsi que les spirales de glisses et pas japonais

Scellement sur sol béton

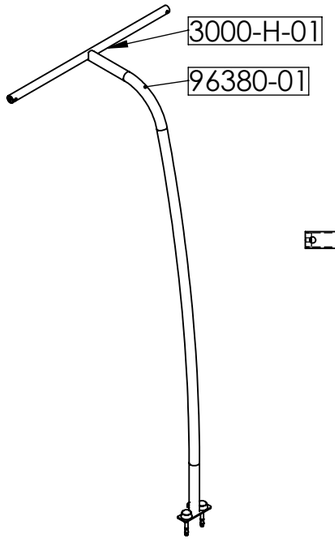

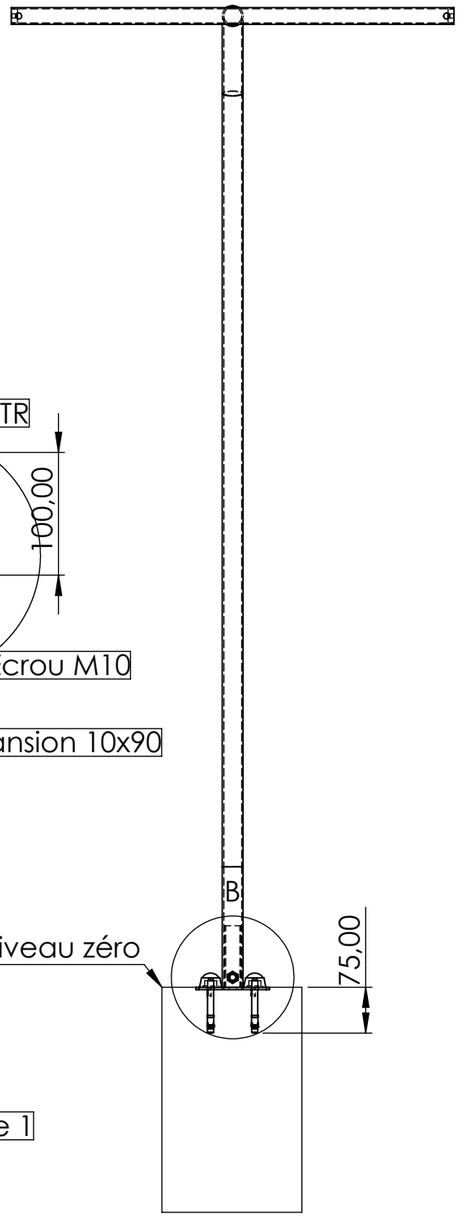

DÉTAIL B
ECHELLE 1 : 5

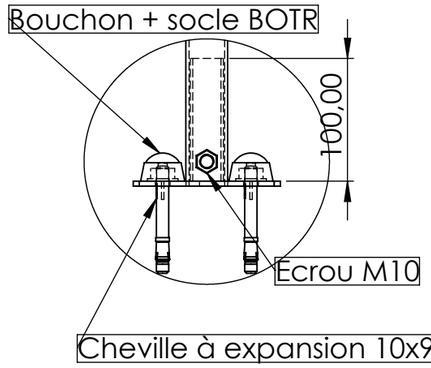

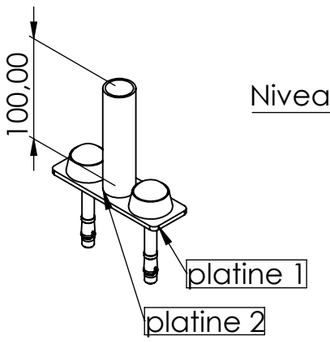

NUMERO DE PIECE	QTE
platine 2	1
platine 1	1
Cheville à expansion 10x90	1
Bouchon + socle BOTR	1

Scellement sur sol enrobé

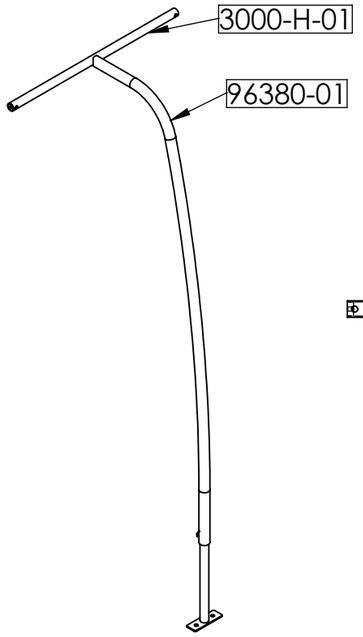

NUMERO DE PIECE	QTE
platine 2	1
platine 1	1

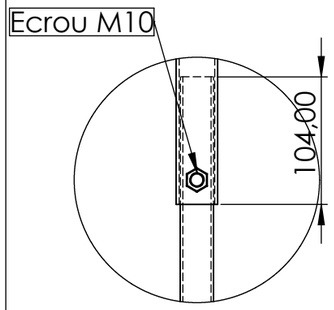

DÉTAIL A
ECHELLE 1 : 5

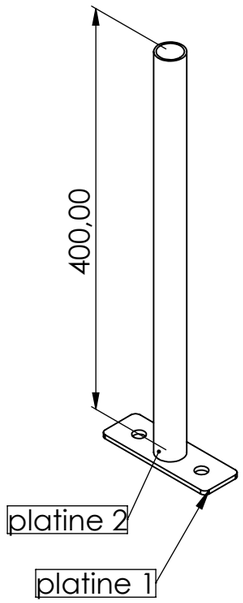

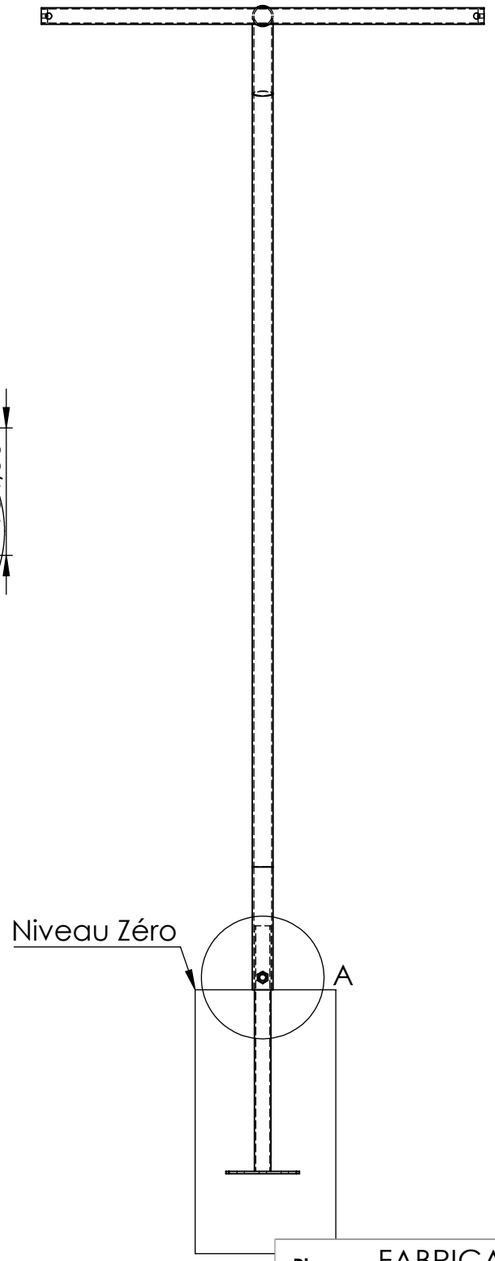

Scellement sur sol fluent

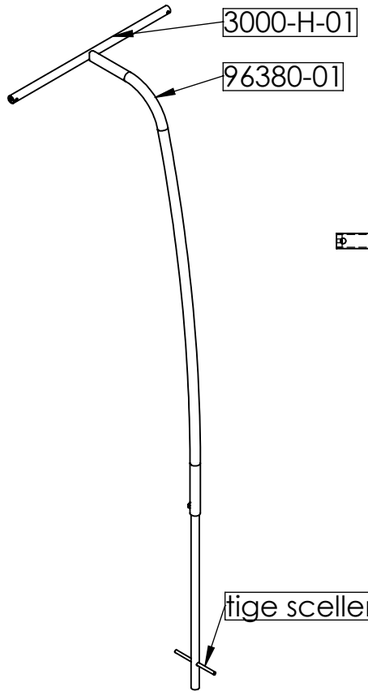

NUMERO DE PIECE	QTE
platine 2	1
tige scellement Ø10	1

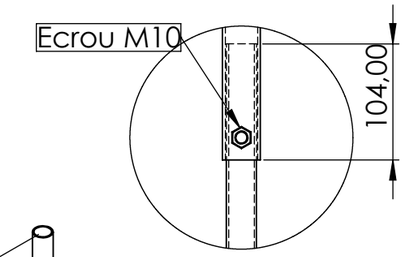

DÉTAIL C
ECHELLE 2 : 11

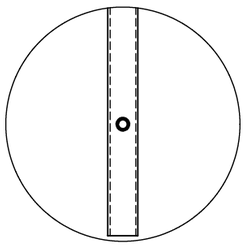

DÉTAIL E
ECHELLE 2 : 11

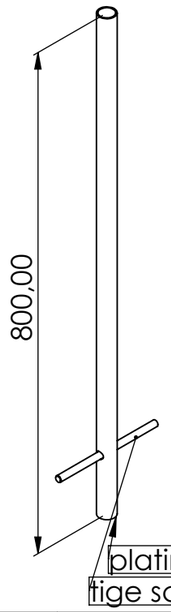

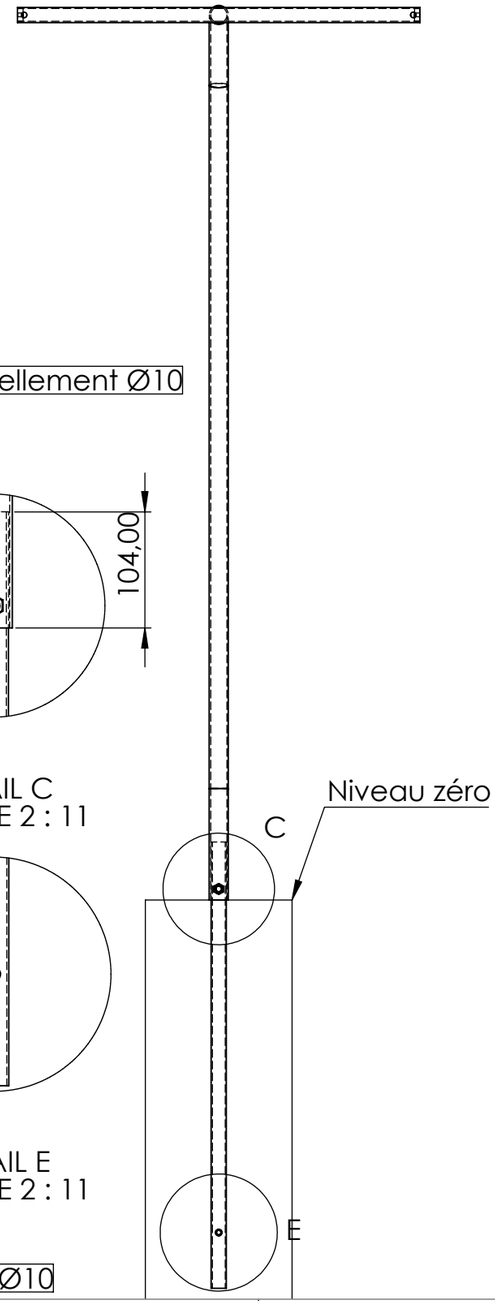

Plan: FABRICATION	Désignation: Montage mât de pompier (béton,enrobé,sol fluent)	IE:0	
Dessinateur: LD	Référence: .	A3	Ech: 1/
Matière: . / Date création: 28/10/2021	Ensemble: Fourreau réglable		
Couleur: . / TRANSALP Tel.:0476647518 Fax :0476647979 Quartier de la gare 38470 L'ALBENC	Gamme: BIBOU STRUCTURES		

transalp

Numéro de pièce	Description	Qté	COULEUR
3000-16-E	Escalier Pirates HPL	1	
3000-16-E-01	Limon HPL	1	blanc
3000-16-E-02	Contre marche supérieure	1	bleu
3000-16-E-03	Limon HPL	1	blanc
3000-16-E-04	Marche et contre marche	7	bleu
3000-16-A	Garde corps gauche	1	
3000-16-B	Garde corps droit	1	
Equerre STD	Equerre Standard	2	
	Sheet	-	Défaut
3000-O	Tube garde-corps	3	
3000-Z	Tube fixation panneaux	3	
3410-F-A1	Châssis demi plancher grande tour	1	
3410-F-O-01	1/2 plancher HPL	1	Bleu
3410-K	Traversée Pont de Singe	1	
3410-K-cordes	Ensemble de cordes	1	Orange
3410-K-MCD	Main courante Droite	1	
3410-K-MCG	Main courante Gauche	1	
3689-A		1	
3689-A-01	Panneau support	1	Blanc
715-09	Hublot Plexi prémonté	1	Transp.
3686-A-02	Bouée HPL	1	Jaune
3681-PA-04	Rondelle PA6	2	Blanc
3681-PA-03	Boussole HPL	1	Orange
3681-PA-02	Petite barre HPL	1	Orange
810-25	Support Volant PA6	1	Blanc
3689-B-CH	Châssis Toiture	1	
3689-GP	Grand plancher Arrière	1	
3690-GPA	CHâssis	1	
3689-GP-01	Plancher HPL	1	Bleu
3689-MCD	Main courante Droite	1	
3689-MCG	Main courante Gauche	1	
3689-RFAR	Renfort Arrière	2	
3690-A	Mur d'escalade en deux parties	1	
3690-A-01	mur d'escalade	1	blanc
3690-A-02	mur d'escalade	1	Orange
3690-B	Barre de renfort	1	
3690-M	Banquette parcours	1	
3690-M-01	HPL banquette	1	Bleu
3690-MC	Châssis	1	
3740-P	Echelle HPL 0.40m	1	
3740-P	Echelle HPL	1	Blanc
Equerre	Equerre standard inox	4	
5000-F-99	Plancher carré	1	
3000-F-08	Plancher HPL	1	Bleu
5000-F99-02	Tôle support	4	
96950EP13	Toboggan 1.35m	1	Orange
96950EP13-01	Glissière	1	
96950-02	Joue HPL tobo 1.35m	2	Orange
96950EP13-03	Tube renfort sous toboggan	1	
Equerre	Equerre standard inox	2	

Numéro de pièce	Description	Qté	COULEUR
96980-V	Toboggan vague 1.80m	1	Orange
96980-V-01	Glissière vague 1.80 m	1	
96980-V-02-H	Demi flanc haut HPL	2	Orange
96980-V-02-B	Demi flanc bas HPL	2	Orange
96980-V-03	Tube renfort sous toboggan	1	
Equerre	Equerre standard inox	2	
96980-V-04	Pièce de liaison HPL	2	Orange
ST-32-018-G	Mât de pompier 1.80m	1	
3000-B-MA-03	Panneau AR HPL	1	Blanc
3000-B-MA-04	Panneau AV HPL	1	Blanc
3000-J-01-D	Joue centrée droite	1	Blanc
3000-J-01-G	Joue centrée gauche	1	Blanc
3000-J-02	Joue départ tobo	1	Blanc
3000-J-02	Joue départ tobo	1	Blanc
3000-J-03	Joue départ escalier	1	Blanc
3000-J-03	Joue départ escalier	1	Blanc
3410-J-02-D-MA	Balustrade départ tobo gde tour Droite	1	Blanc
3410-J-02-MA	Balustrade HPL + Joue départ tobo G HPL	1	Blanc
3410-L-MA-02	Hublot	2	Transp.
3686-A-02	Bouée HPL	1	Jaune
3689-01	Etrave HPL Haut Droite (22.5kg)	1	Orange
3689-02	Etrave HPL Bas Droite 13.1kg)	1	Blanc
3689-03	Coté cabine	1	Blanc
3689-04	Coté cabine	1	Blanc
3689-05	Etrave Haut Gauche (22.5kg)	1	Orange
3689-06	Etrave HPL Bas Gauche (18.3kg)	1	Blanc
3689-07	HPL latéral Bas	2	Blanc
3689-08	HPL Proue Bas Droite	1	Blanc
3689-09	HPL Proue Haut Droite	1	Orange
3689-10	HPL Proue Haut Gauche	1	Orange
3689-11	HPL Proue Bas Gauche	1	Blanc
3689-13	HPL sous Escalier	1	Orange
3689-14	Renfort HPL panneaux	2	Blanc
3689-15	Flanc Arrière Gauche	1	Orange
3689-16	Flanc Arrière Droit	1	Orange
3689-17	Panneau transversal	1	Orange
3689-18	Panneau Coté Arrière Bas Gauche	1	Blanc
3689-19	Panneau Coté Arrière Haut Gauche	1	Orange
3689-20	Panneau Arrière Gauche	1	Blanc
3689-21	Panneau central haut	1	Orange
3689-22	Hublot panneau central	1	Transp.
3689-23	Panneau coté arrière Bas Droit	1	Blanc
3689-24	Panneau Coté Arrière Haut Droit	1	Orange
3689-25	Panneau central Bas	1	Blanc
3689-26	Panneau Central Bas Doit	1	Blanc
3689-27	Panneau Bas Gauche	1	Blanc

Numéro de pièce	Description	Qté	COULEUR
3689-28	Panneau Arrière Droit	1	Blanc
3689-29	Banquette	3	Bleu
3689-B-01	Toiture	1	Bleu
3689-B-02	HPL DECOR Toiture	1	Blanc
3689-B-03	Décor Toiture	1	Blanc
3689-Q-01	HPL balustrade	1	Blanc
3689-Q-01-MA	HPL balustrade	1	Blanc
3690-04	Renfort HPL Etrave	1	blanc
3690-84	HPL PARCOURS PROUE	1	Bleu
3690-85	Marche HPL	9	Bleu
3690-EQ1	Equerre inox	8	
3690-EQ2	Equerre inox	8	
3690-EQ5	Equerre inox	7	
Equerre	Equerre standard inox	42	
3690-T-02	Rose des vents	1	Jaune
715-09	Hublot Plexi prémonté	4	Transp.
810-23	Hélice HPL	2	Jaune 463
ST-32-018-01	HPL PANNEAU AR G	1	Orange
ST-32-018-02	HPL PANNEAU AR D	1	Orange
ST-32-018-03	HPL PANNEAU AR CENTRE	1	Orange
ST-32-018-04	HPL Départ tobo 0.90	1	Orange
ST-32-018-05	HPL PASSAGE AVANT GAUCHE	1	Blanc
ST-32-018-GYRO	GYROPHARE ROTATION LIBRE	2	
ST-32-018-GYRO-CH	support gyrophare rotation libre	1	
Rondelle nylon Ø65x10 ép.5		1	

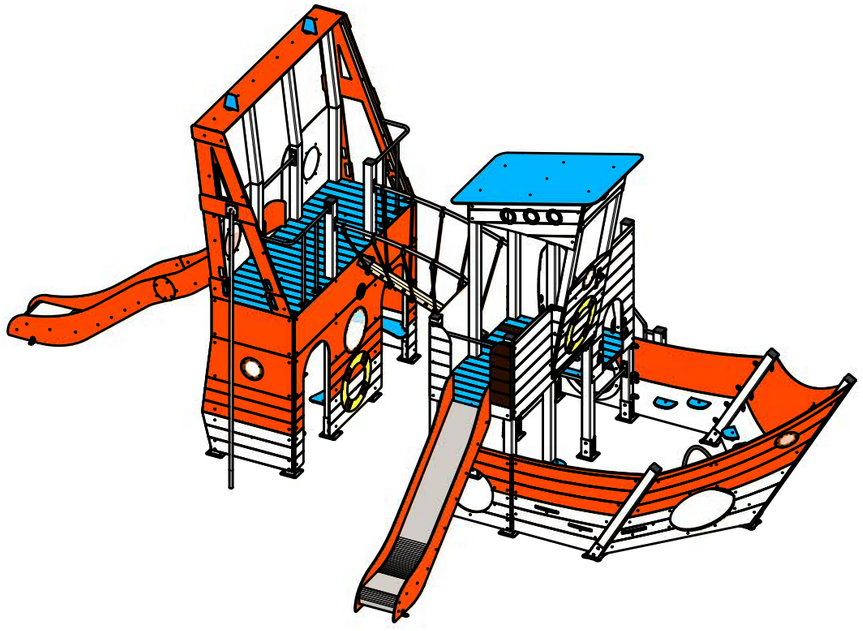

Masse : 980 kg

Matière: .

Couleur: .

REV.	DESCRIPTION		DATE	Dessinateur
	Plan: FABRICATION	**Désignation:** LE BATEAU DES SECOURS	IE:00	
	Dessinateur: DS	**Référence:** .	Format Original A3	
	Date création: 28/06/2021	**Ensemble:** ST-32-018		
	TRANSALP Tel.:0476647518 Fax :0476647979 119 Route de Faverge 38470 L'ALBENC	**Gamme:** BIBOU STRUCTURES		

transalp
jeux & équipements sportifs urbains

NUMERO DE PIECE	DESCRIPTION	QTE	COULEUR
3689-P1	Poteau	1	Blanc
3689-P2	Poteau	1	Blanc
3689-P3	Poteau	1	Blanc
ST-32-018-P4	Ptx Alu 95x95 Lg 2220 mm	1	Blanc
ST-32-018-P5	Ptx Alu 95x95 Lg 1358 mm	1	Blanc
ST-32-018-P5-1	Ptx Alu 95x95 Lg 2161 mm	1	Blanc
ST-32-018-P6		1	Blanc
ST-32-018-P6-1	Ptx Alu 95x95 Lg 2161 mm	1	Blanc
ST-32-018-P7	Ptx Alu 95x95 Lg 2220 mm	1	Blanc
ST-32-018-P8	Ptx Alu 95x95 Lg 2220 mm	1	Blanc
ST-32-018-P9	Ptx Alu 95x95 Lg 3150 mm	1	Blanc
ST-32-018-P10	Ptx Alu 95x95 Lg 3150 mm	1	Blanc
ST-32-018-P11	Ptx Alu 95x95 Lg 1770 mm	1	Blanc
ST-32-018-P12	Ptx Alu 95x95 Lg 1800 mm	1	Blanc
ST-32-018-P12-1	Bouchon taraudé	2	Blanc
ST-32-018-P13	Ptx Alu 95x95 Lg 2665 mm	1	Blanc
ST-32-018-P14	Ptx Alu 95x95 Lg 2665 mm	1	Blanc
ST-32-018-P15	Ptx Alu 95x95 Lg 1800 mm	1	Blanc
ST-32-018-P16	Ptx Alu 95x95 Lg 2647 mm	1	Blanc
ST-32-018-P16-1	Ptx Alu 95x95 Lg 1040 mm	1	Blanc
ST-32-018-P17	Ptx Alu 95x95 Lg 2647 mm	1	Blanc
ST-32-018-P17-1	Ptx Alu 95x95 Lg 1040 mm	1	Blanc
ST-32-018-P18	Ptx Alu 95x95 Lg 2647 mm	1	Blanc
ST-32-018-P18-1	Ptx Alu 95x95 Lg 1040 mm	1	Blanc
ST-32-018-P19	Ptx Alu 95x95 Lg 2647 mm	1	Blanc
ST-32-018-P19-1	Ptx Alu 95x95 Lg 1040 mm	1	Blanc
3689-P20		2	Blanc
Platine 30°		3	Blanc
platine scellement		18	blanc
insert M8		299	Défaut
Bouchon plastique	Bouchon Ø 35	4	Noir
Bouchon ptx alu	Bouchon plastique 95x95	11	Noir

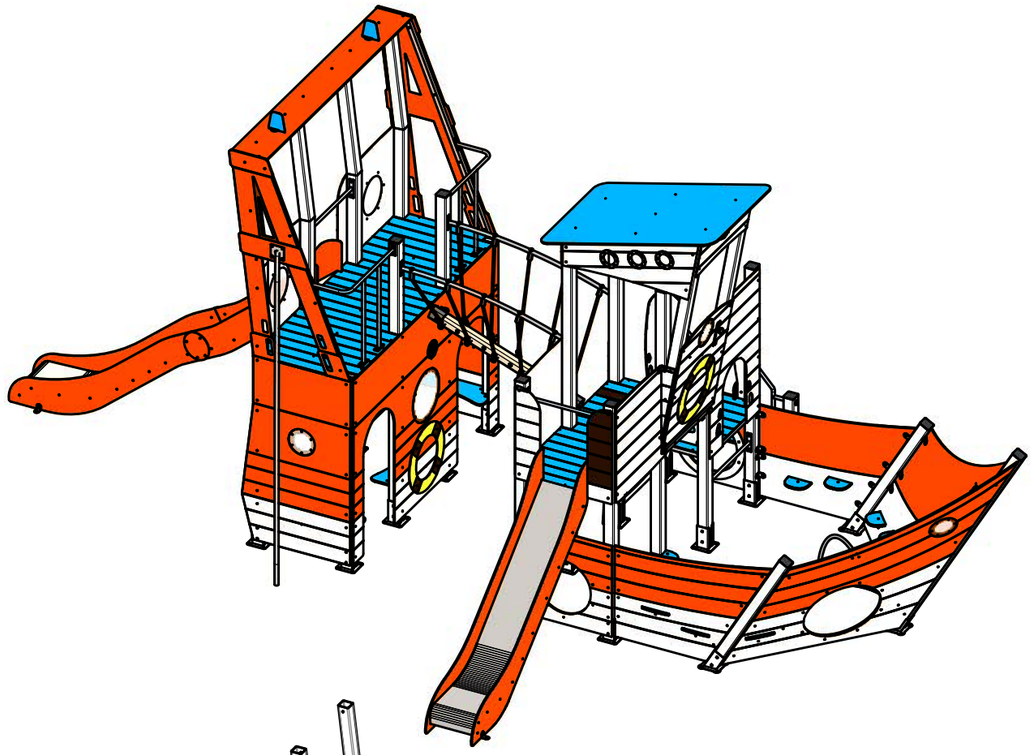

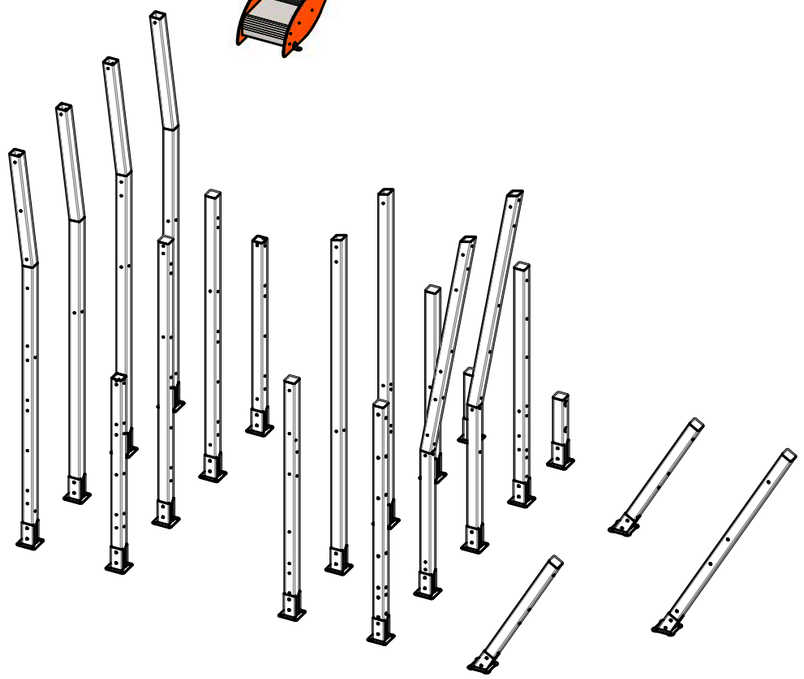

REV.	DESCRIPTION		DATE	Dessinateur
	Plan: FABRICATION	**Désignation:** LE BATEAU DES SECOURS	IE:00	
Masse : 980 kg	Dessinateur: DS	**Référence:** .	Format Original A3	
Matière: .	Date création: 28/06/2021	**Ensemble:** ST-32-018		
Couleur: .	TRANSALP Tel.:0476647518 Fax :0476647979 119 Route de Faverge 38470 L'ALBENC	**Gamme:** BIBOU STRUCTURES		

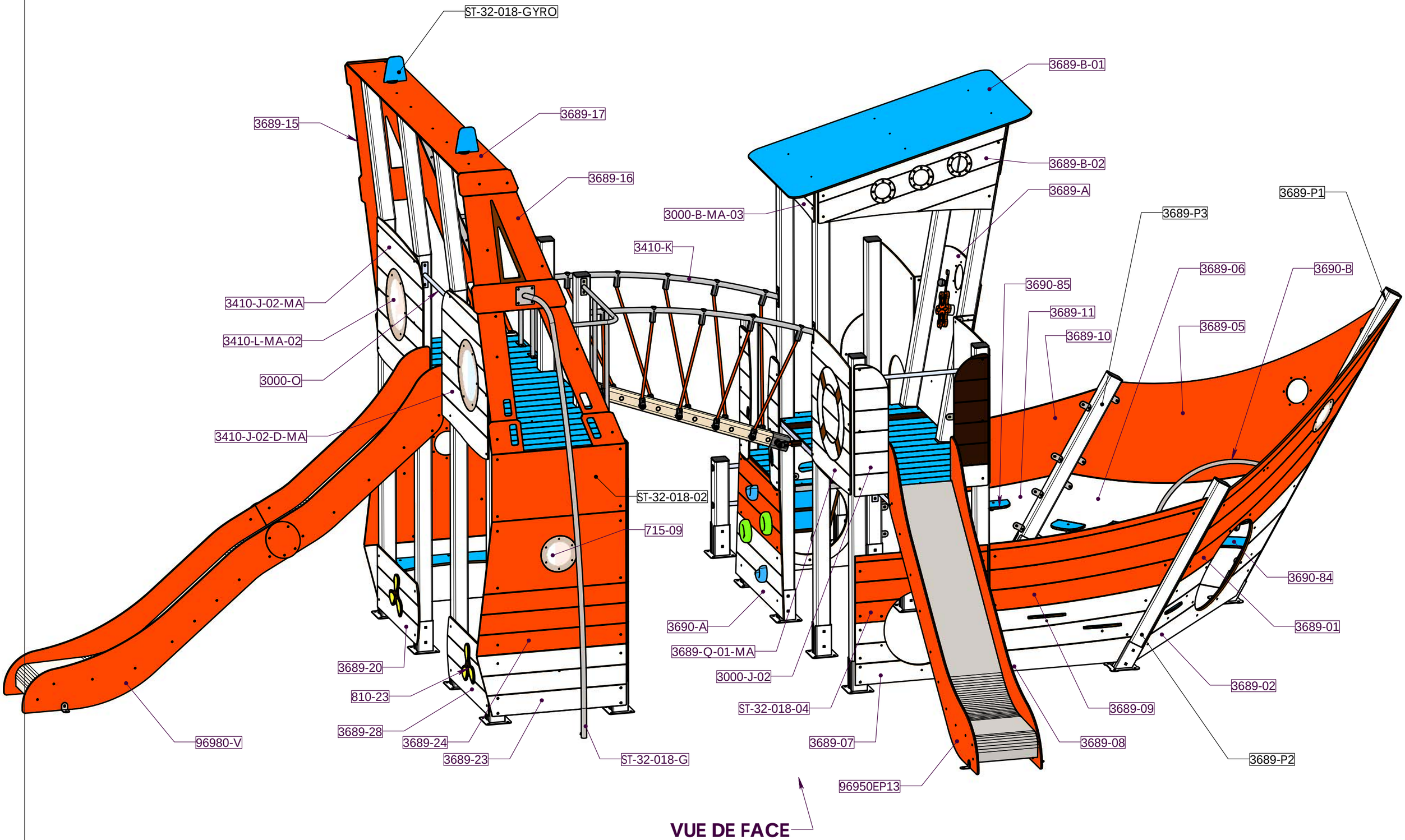

	Plan: FABRICATION	**Désignation:** LE BATEAU DES SECOURS	IE:00
	Dessinateur: DS	**Référence:** .	Format Original A3
Matière: .	Date création: 28/06/2021	**Ensemble:** ST-32-018	transalp jeux & équipements sportifs urbains
Couleur: .	TRANSALP Tel.:0476647518 Fax :0476647979 119 Route de Faverge 38470 L'ALBENC	**Gamme:** BIBOU STRUCTURES	

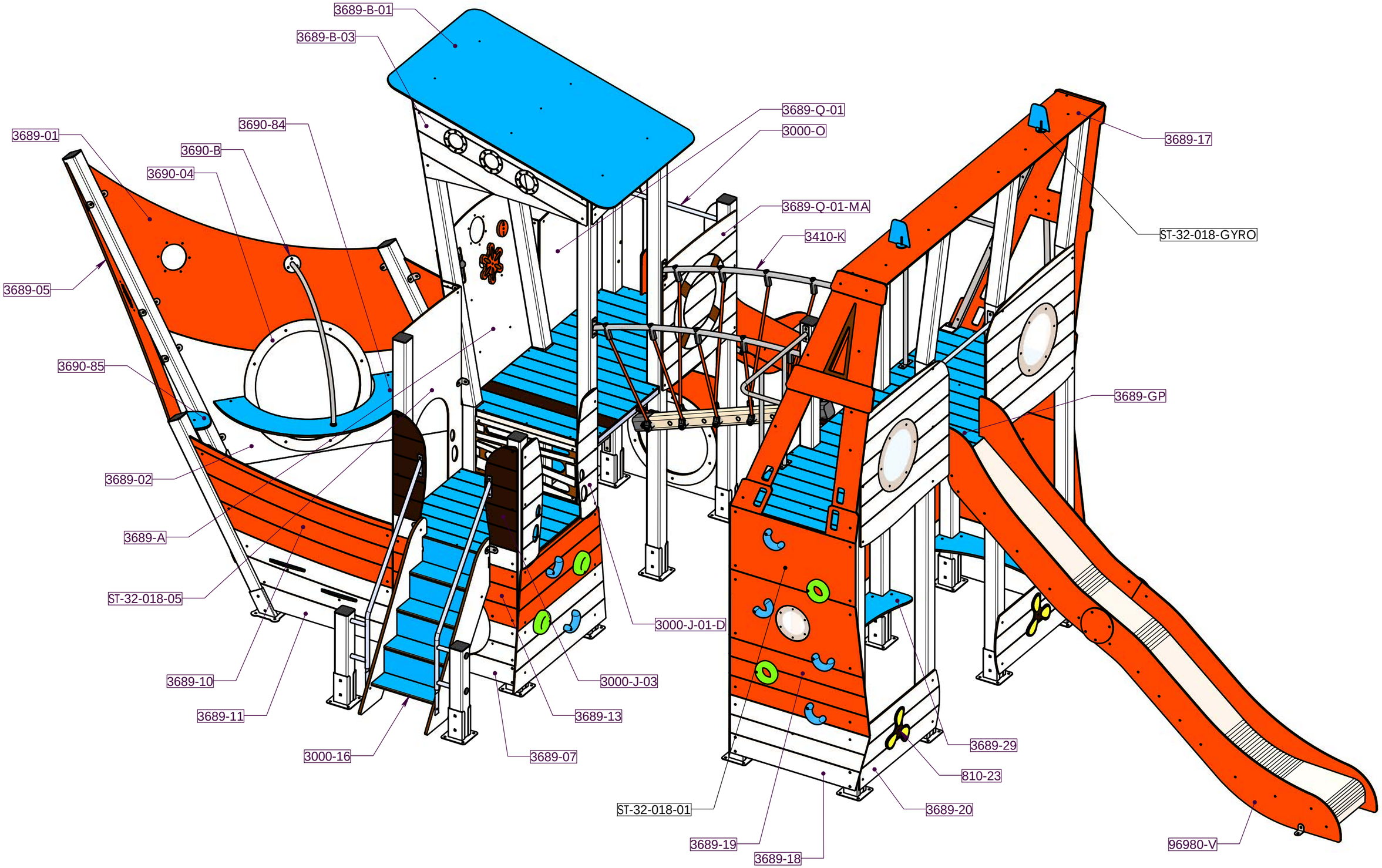

Plan: FABRICATION	**Désignation:**	LE BATEAU DES SECOURS	IE:00
Dessinateur: DS	**Référence:**	.	Format Original A3
Matière: . / Date création: 28/06/2021	**Ensemble:**	ST-32-018	transalp
Couleur: . / TRANSALP Tel.:0476647518 Fax :0476647979 119 Route de Faverge 38470 L'ALBENC	**Gamme:**	BIBOU STRUCTURES	jeux & équipements sportifs urbains

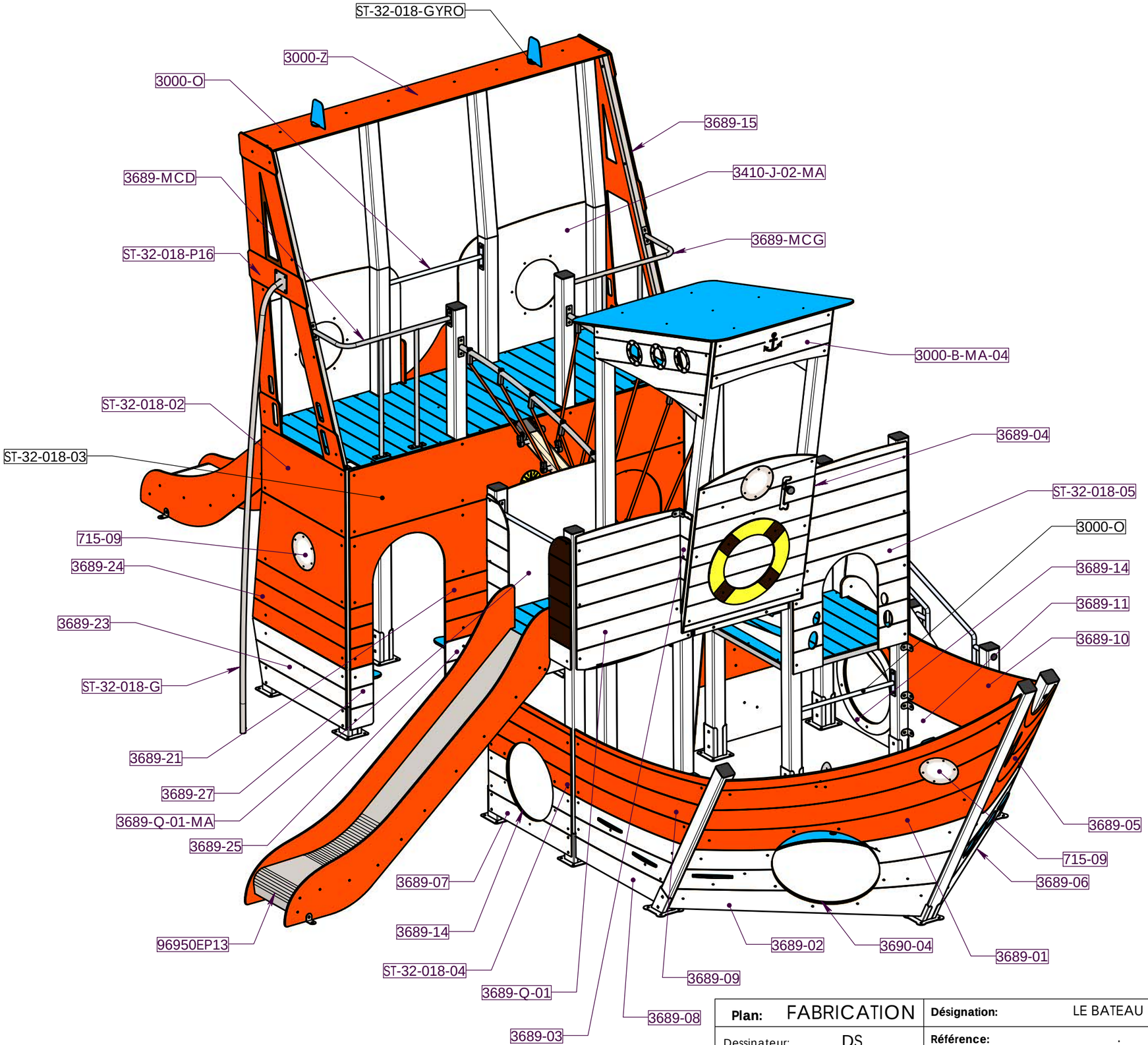

Matière: .	**Plan:** FABRICATION	**Désignation:** LE BATEAU DES SECOURS	IE:00
	Dessinateur: DS	**Référence:** .	Format Original A3
	Date création: 28/06/2021	**Ensemble:** ST-32-018	transalp jeux & équipements sportifs urbains
Couleur: .	TRANSALP Tel.:0476647518 Fax :0476647979 119 Route de Faverge 38470 L'ALBENC	**Gamme:** BIBOU STRUCTURES	

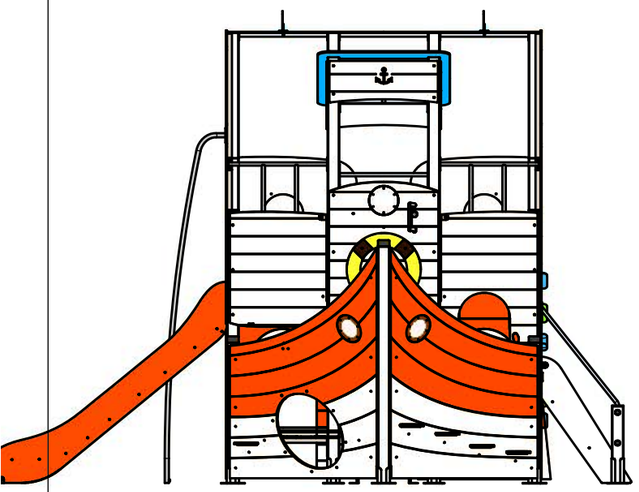

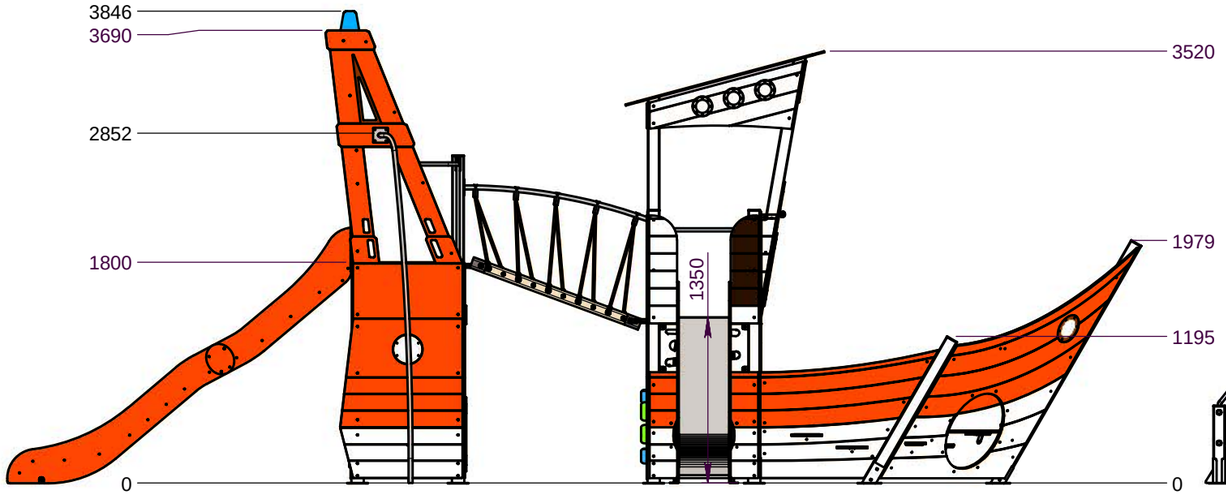

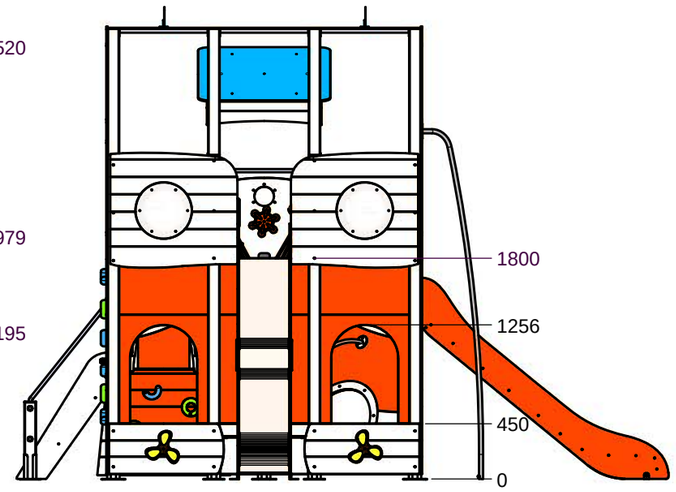

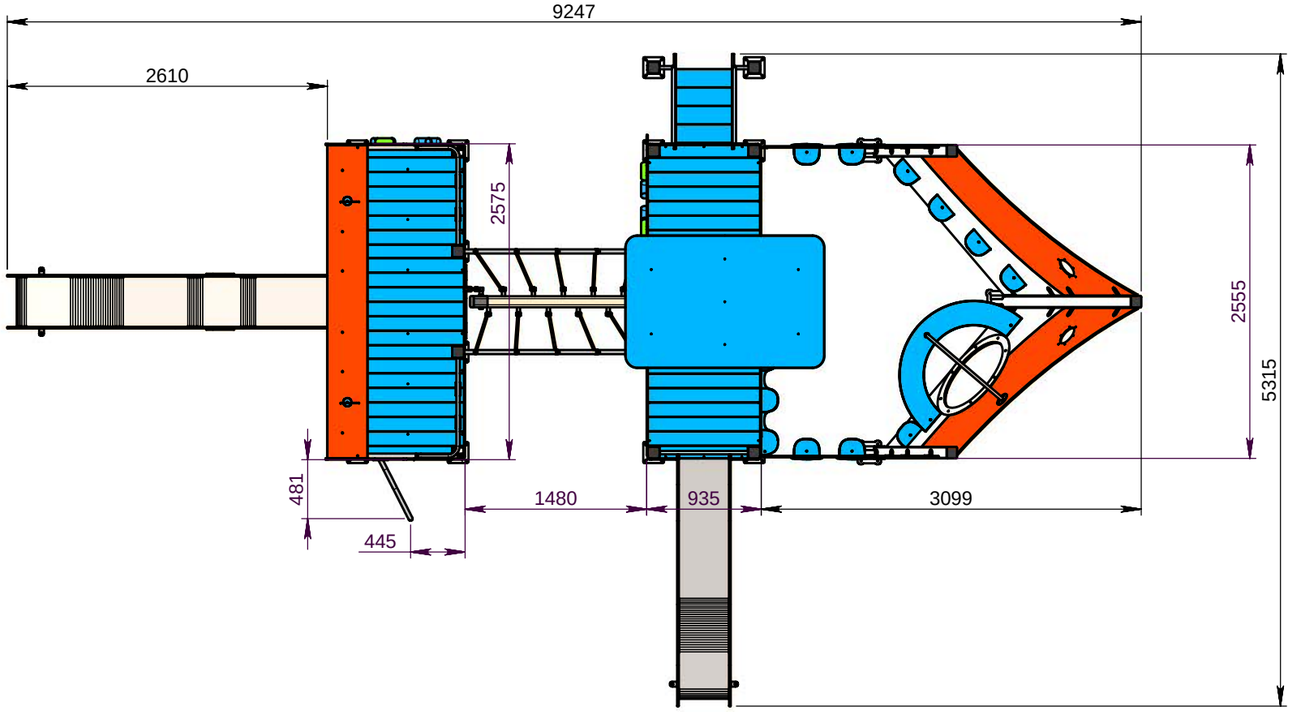

	Plan: FABRICATION	**Désignation:** LE BATEAU DES SECOURS	IE:00
	Dessinateur: DS	**Référence:** .	Format Original A3
Matière: .	Date création: 28/06/2021	**Ensemble:** ST-32-018	transalp
Couleur: .	TRANSALP Tel.:0476647518 Fax :0476647979 119 Route de Faverge 38470 L'ALBENC	**Gamme:** BIBOU STRUCTURES	

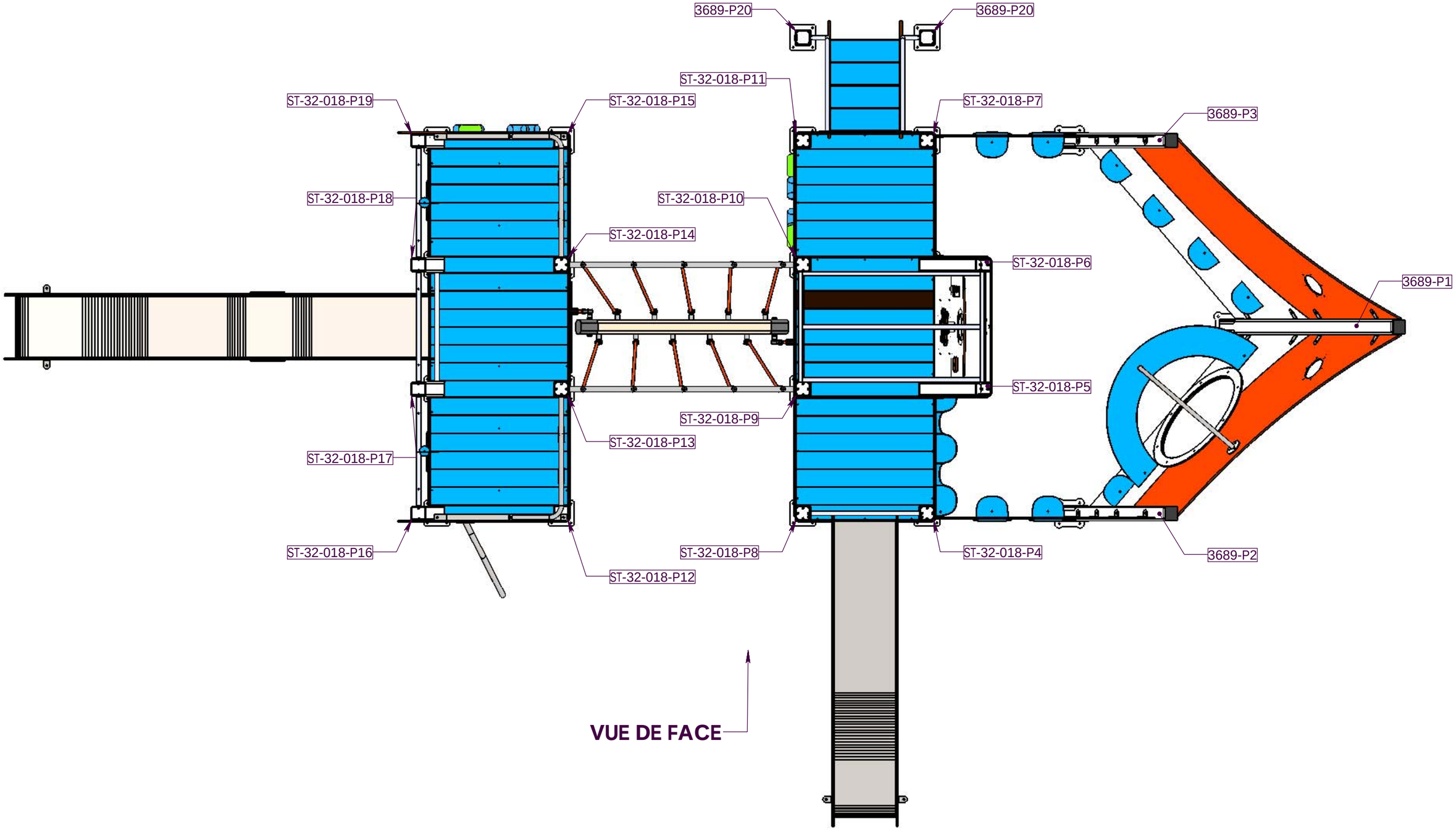

	Plan: FABRICATION	**Désignation:** LE BATEAU DES SECOURS	IE:00
	Dessinateur: DS	**Référence:** POSITIONNEMENT DES POTEAUX	Format Original A3
Matière: .	Date création: 28/04/2021	**Ensemble:** ST-32-018	transalp jeux & équipements sportifs urbains
Couleur: .	TRANSALP Tel.:0476647518 Fax :0476647979 119 Route de Faverge 38470 L'ALBENC	**Gamme:** BIBOU STRUCTURES	

PREPARATION DES PLANCHERS DOUBLE ET TRIPLE EN ATELIER :

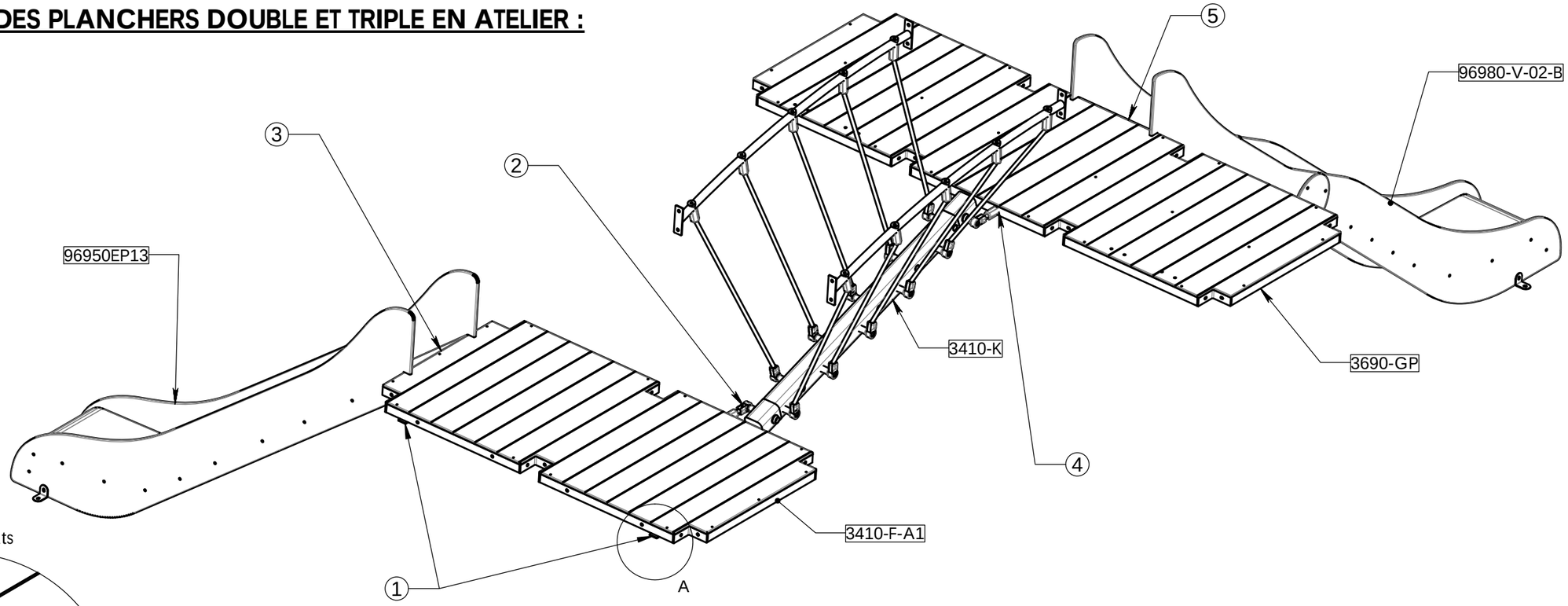

1 Supprimer les 2 plats

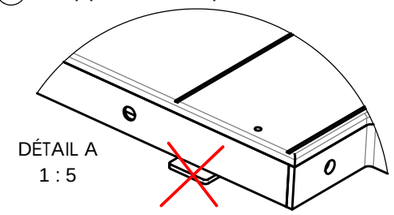

2 Percer 1 trou Ø12 dans le châssis pour fixation corde :
longueur de vis mini : 40 mm

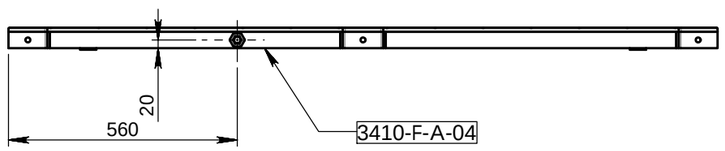

3 Percer 2 trous Ø10 dans le châssis pour fixation toboggan :

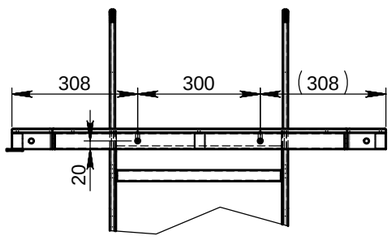

4 Percer 1 trou Ø12 dans le châssis pour fixation corde :
longueur de vis mini : 40 mm

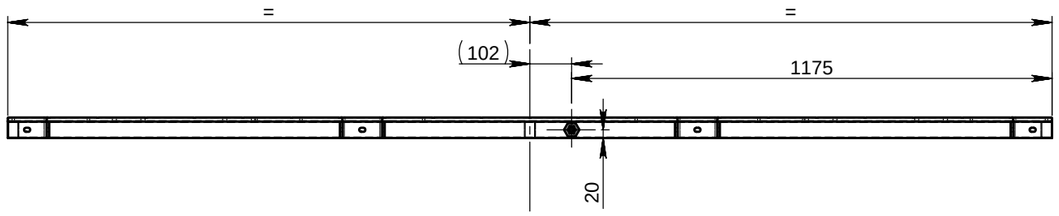

5 Percer 2 trous Ø10 dans le châssis pour fixation toboggan :

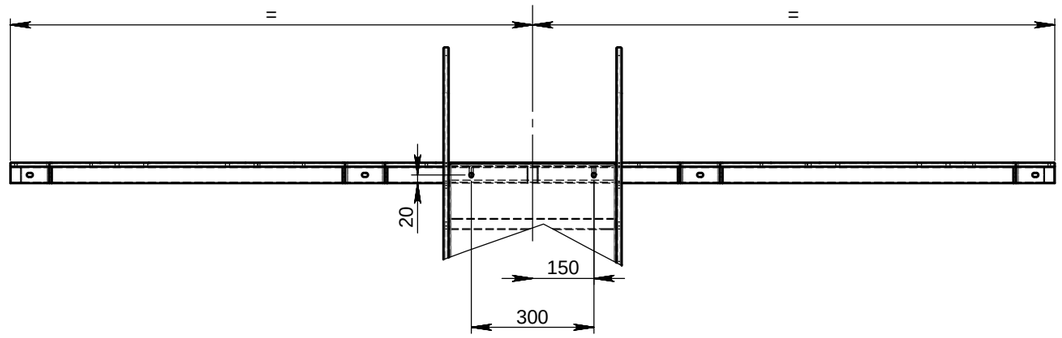

	Plan: FABRICATION	**Désignation:** LE BATEAU DES SECOURS	IE:00
	Dessinateur: DS	**Référence:** POSITIONNEMENT DES POTEAUX	Format Original A3
Matière: .	Date création: 28/04/2021	**Ensemble:** ST-32-018	transalp
Couleur: .	TRANSALP Tel.:0476647518 Fax :0476647979 119 Route de Faverge 38470 L'ALBENC	**Gamme:** BIBOU STRUCTURES	jeux & équipements sportifs urbains

3689-P1

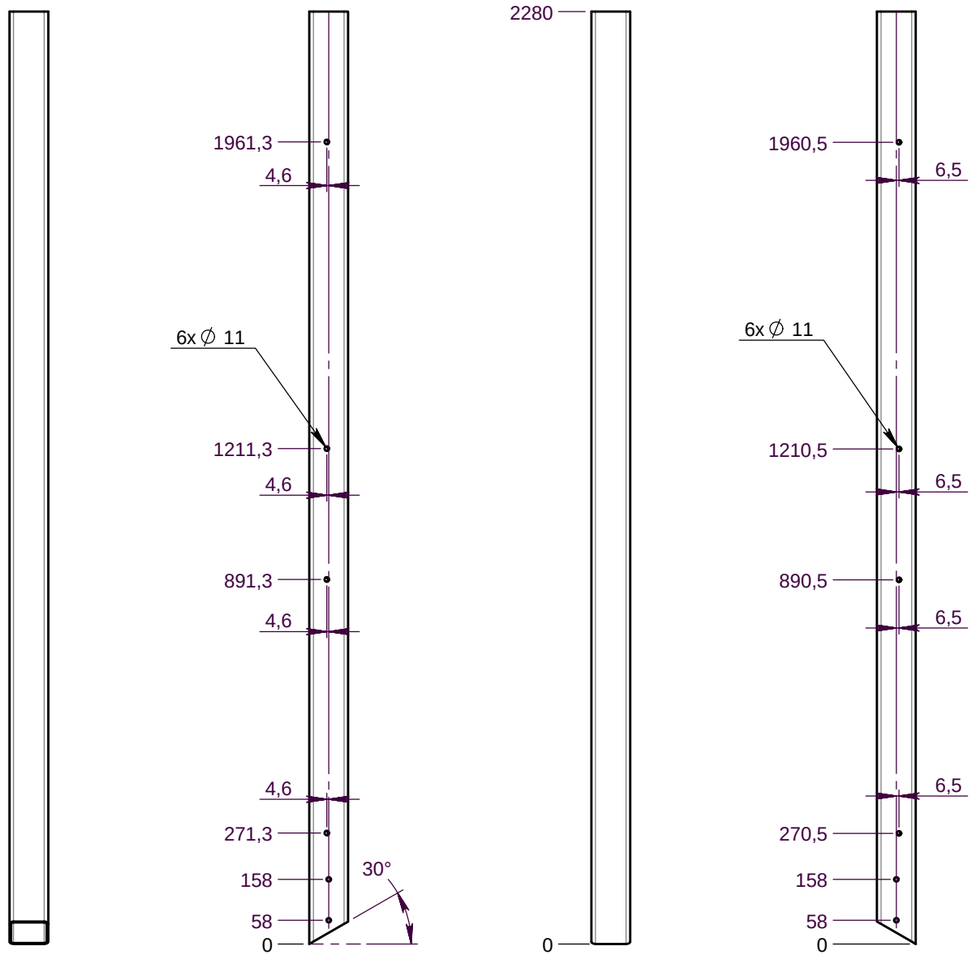

VUE DE FACE

VUE ARRIERE

3689-P2

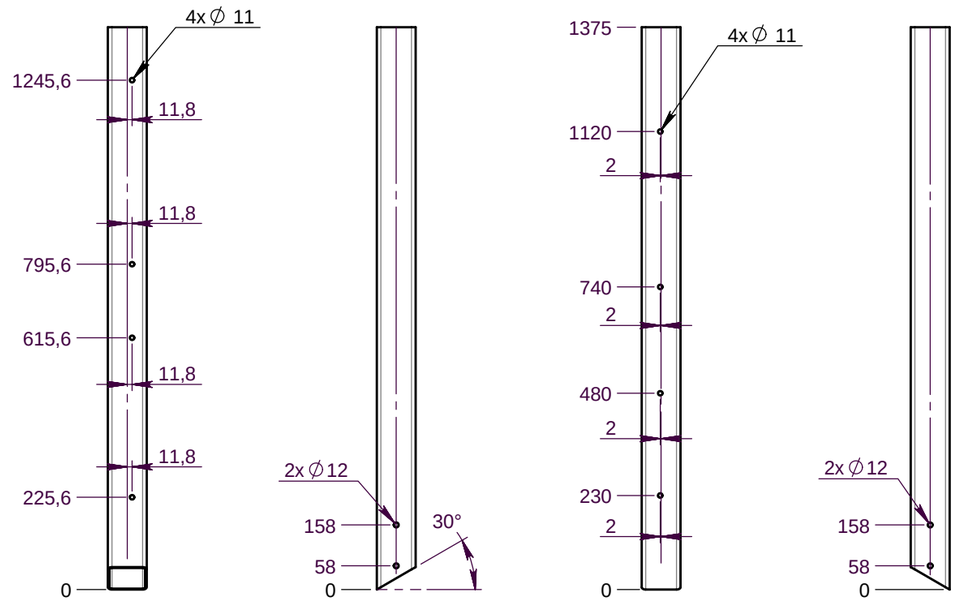

VUE DE FACE

VUE ARRIERE

	Plan: FABRICATION	**Désignation:** LE BATEAU DES SECOURS	IE:00
	Dessinateur: DS	**Référence:** DETAIL DES POTEAUX	Format Original A3
Matière: Alu 95x95x4	Date création: 28/06/2021	**Ensemble:** ST-32-018	transalp
Couleur: .	TRANSALP Tel.:0476647518 Fax :0476647979 119 Route de Faverge 38470 L'ALBENC	**Gamme:** BIBOU STRUCTURES	jeux & équipements sportifs urbains

3689-P3

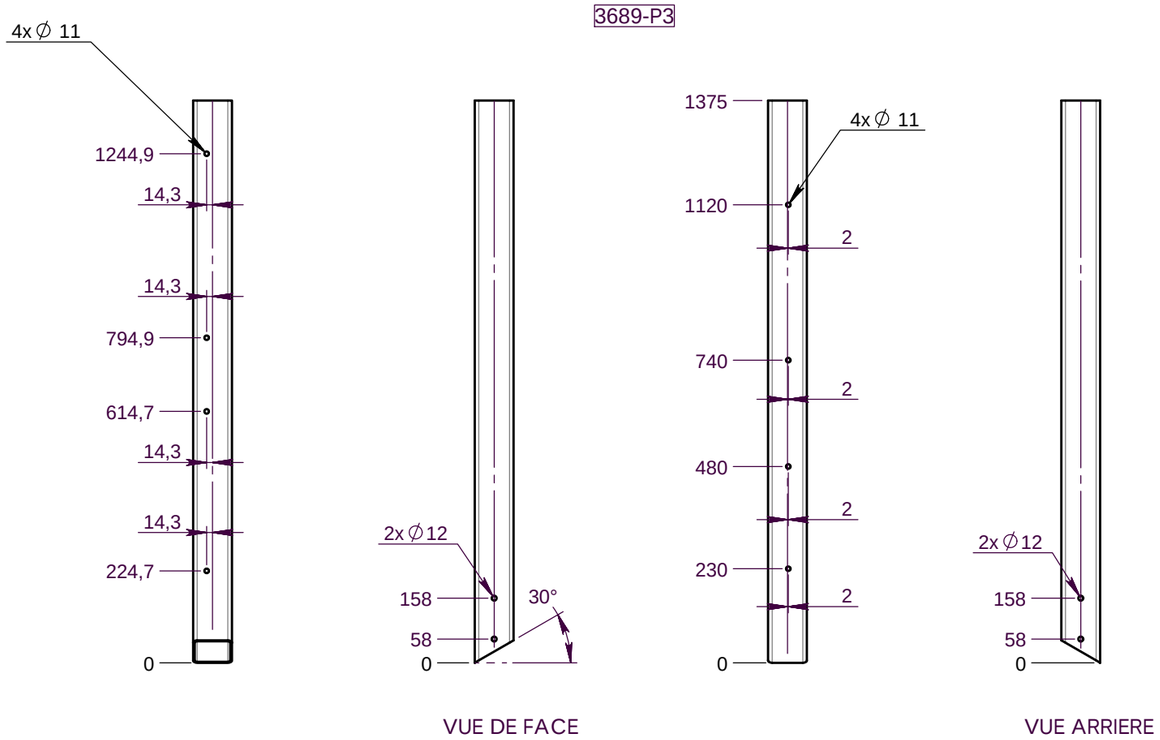

ST-32-018-P4

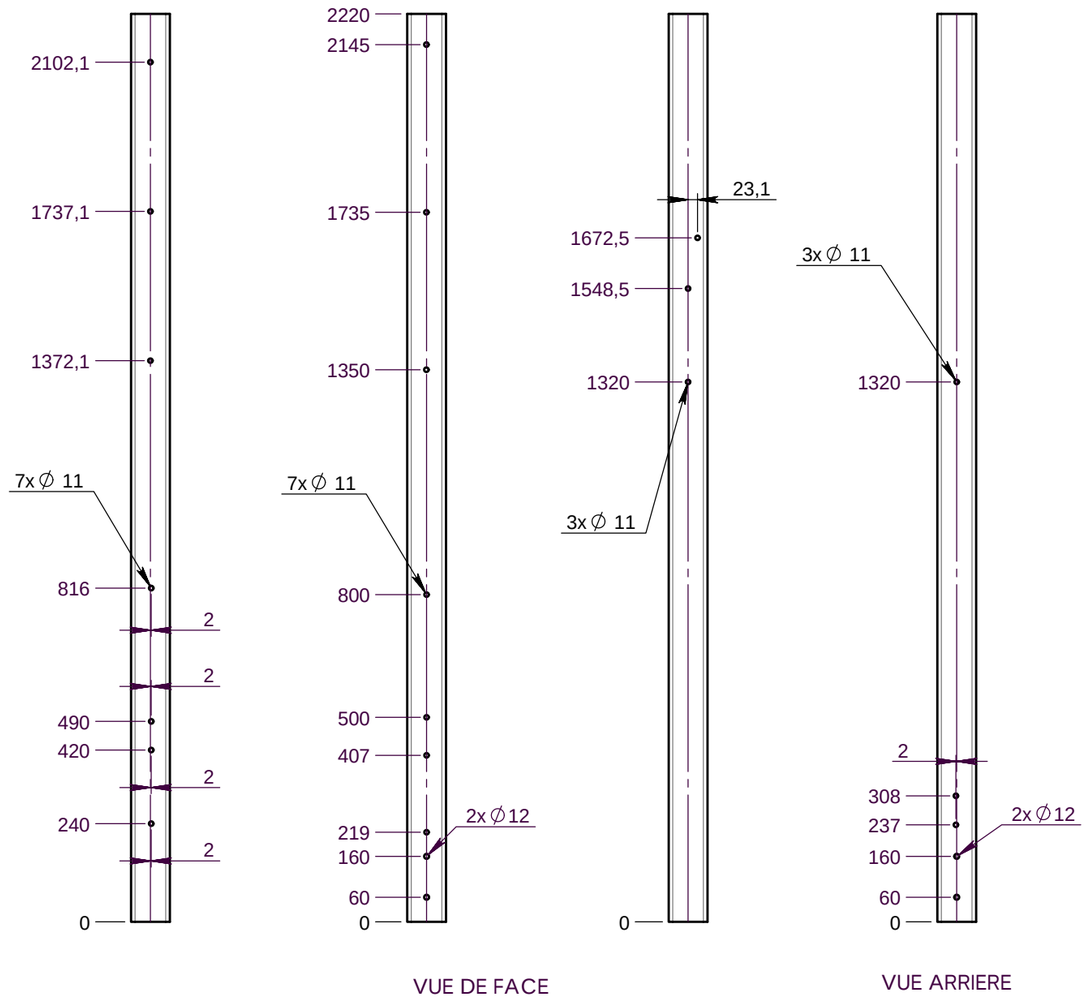

	Plan: FABRICATION	**Désignation:** LE BATEAU DES SECOURS	IE:00
	Dessinateur: DS	**Référence:** DETAIL DES POTEAUX	Format Original A3
Matière: Alu 95x95x4	Date création: 28/06/2021	**Ensemble:** ST-32-018	transalp
Couleur: .	TRANSALP Tel.:0476647518 Fax :0476647979 119 Route de Faverge 38470 L'ALBENC	**Gamme:** BIBOU STRUCTURES	

Assemblage ST-32-018-P5

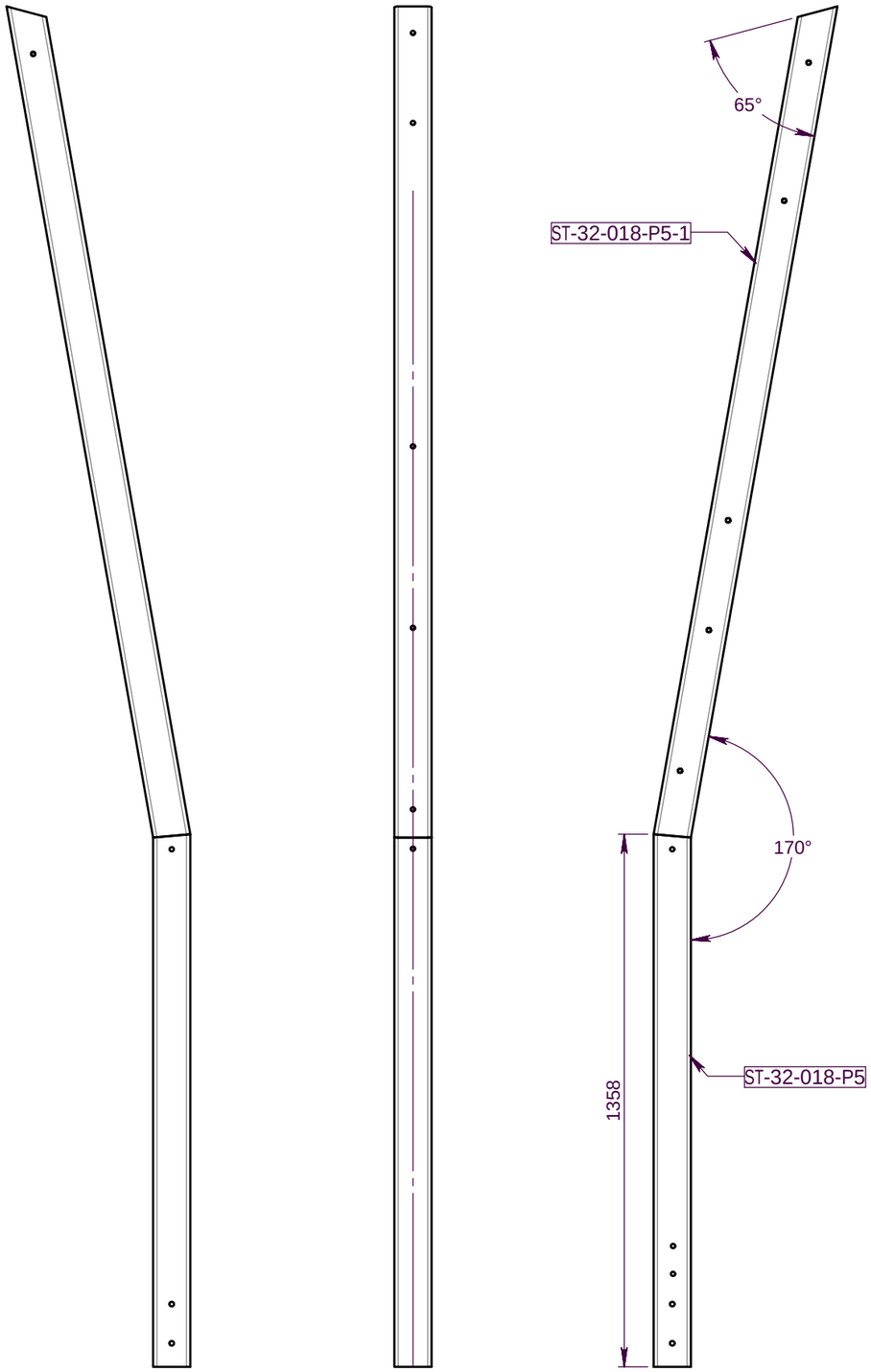

VUE DE FACE

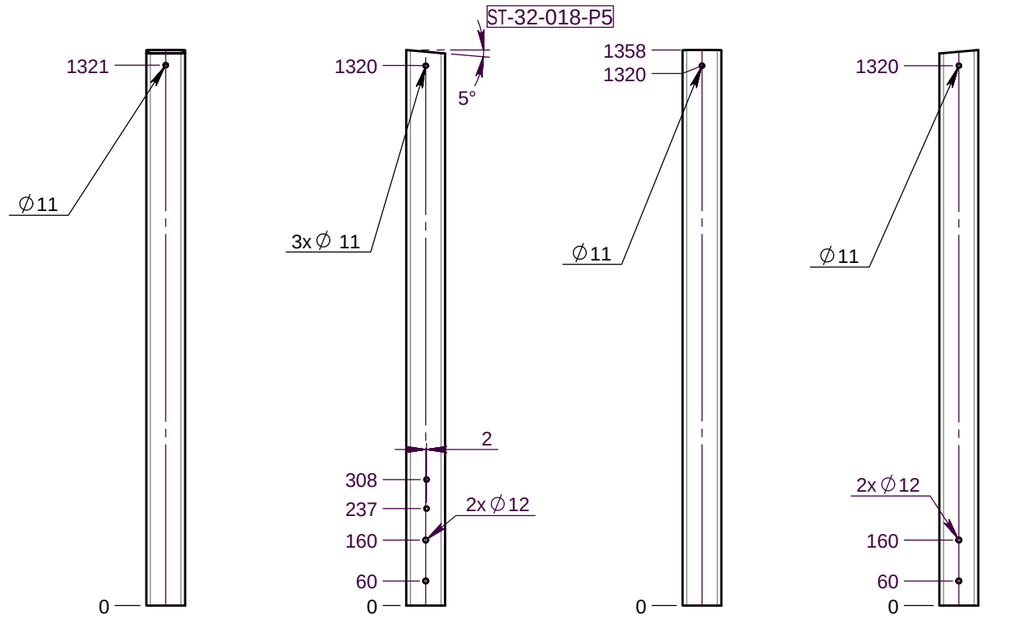

VUE DE FACE

VUE ARRIERE

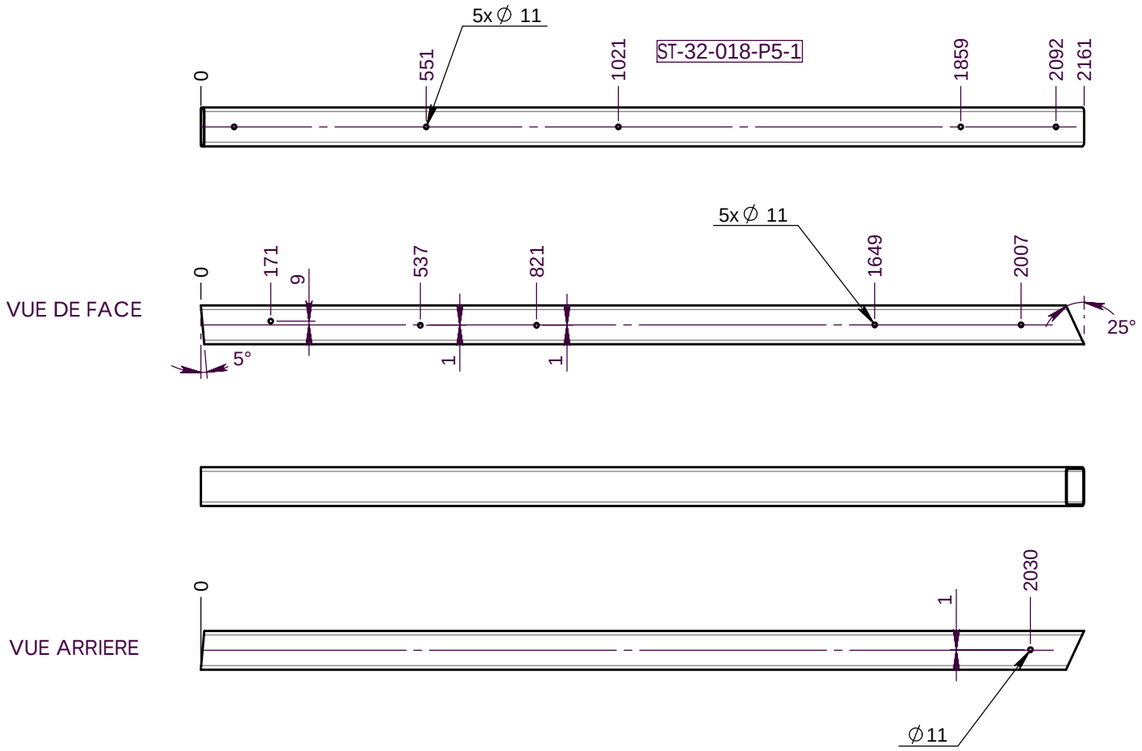

VUE DE FACE

VUE ARRIERE

Numéro de pièce	Qté
ST-32-018-P5	1
ST-32-018-P5-1	1

Matière: Alu 95x95x4	**Plan:** FABRICATION	**Désignation:** LE BATEAU DES SECOURS	IE:00
	Dessinateur: DS	**Référence:** DETAIL DES POTEAUX	Format Original A3
Couleur: .	Date création: 28/06/2021	**Ensemble:** ST-32-018	transalp
	TRANSALP Tel.:0476647518 Fax :0476647979 119 Route de Faverge 38470 L'ALBENC	**Gamme:** BIBOU STRUCTURES	

Assemblage ST-32-018-P6-1

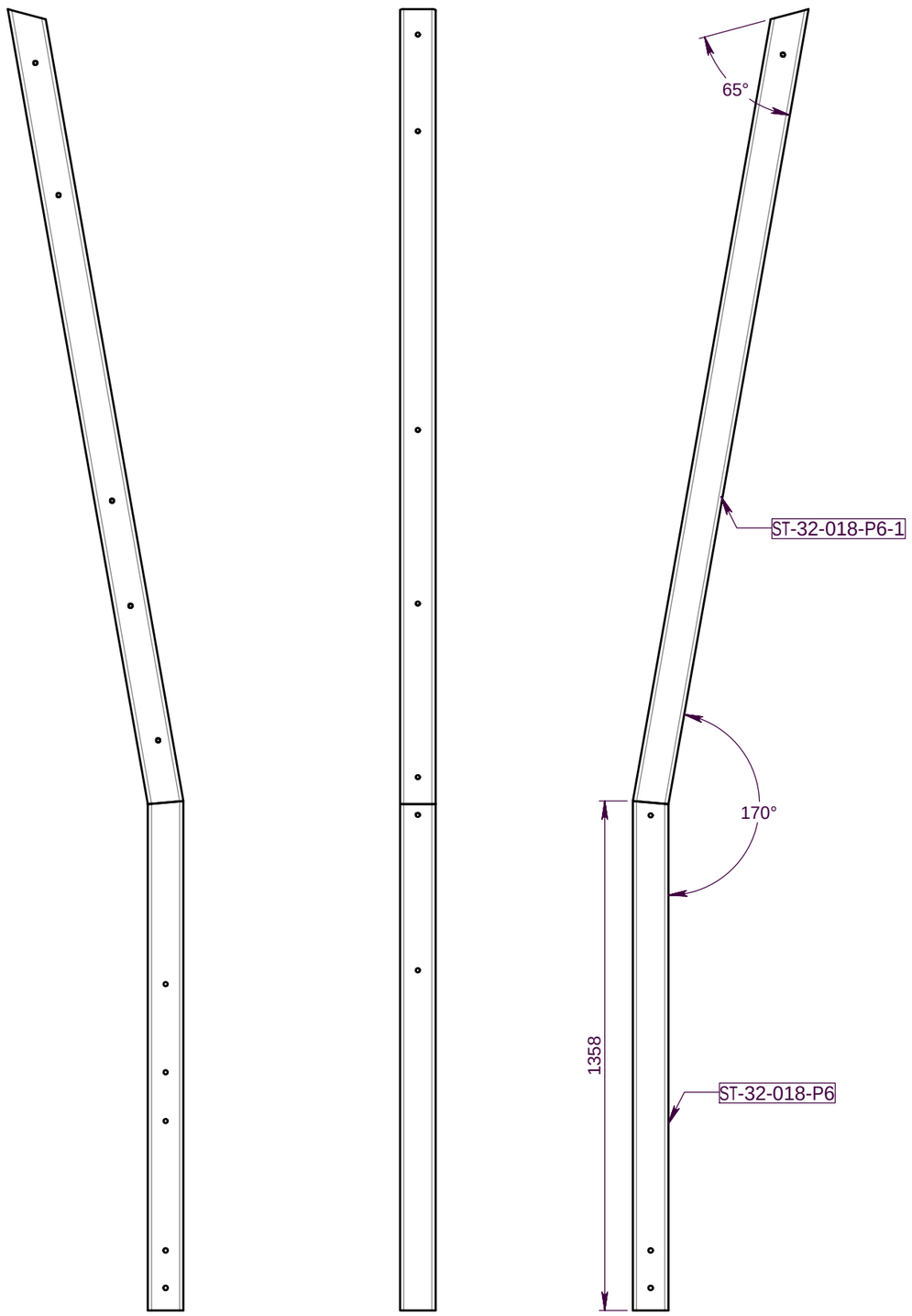

VUE DE FACE

ST-32-018-P6

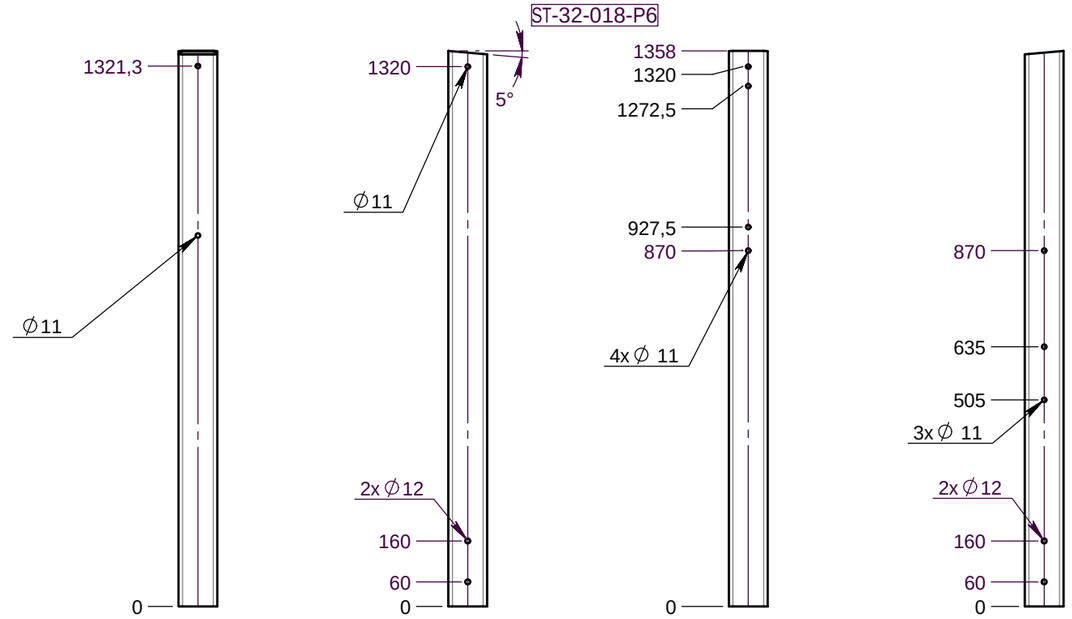

ST-32-018-P6-1

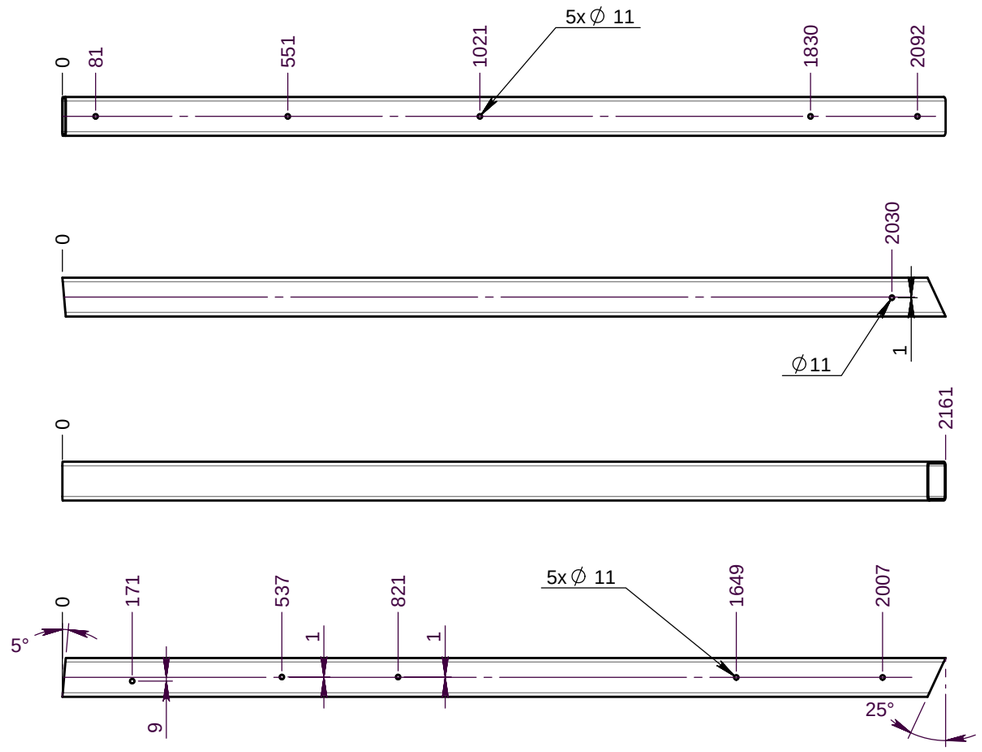

Numéro de pièce	Qté
ST-32-018-P6	1
ST-32-018-P6-1	1

Matière: Alu 95x95x4	**Plan:** FABRICATION	**Désignation:** LE BATEAU DES SECOURS	IE:00
	Dessinateur: DS	**Référence:** DETAIL DES POTEAUX	Format Original A3
Couleur: .	Date création: 28/06/2021	**Ensemble:** ST-32-018	transalp jeux & équipements sportifs urbains
	TRANSALP Tel.:0476647518 Fax :0476647979 119 Route de Faverge 38470 L'ALBENC	**Gamme:** BIBOU STRUCTURES	

ST-32-018-P7

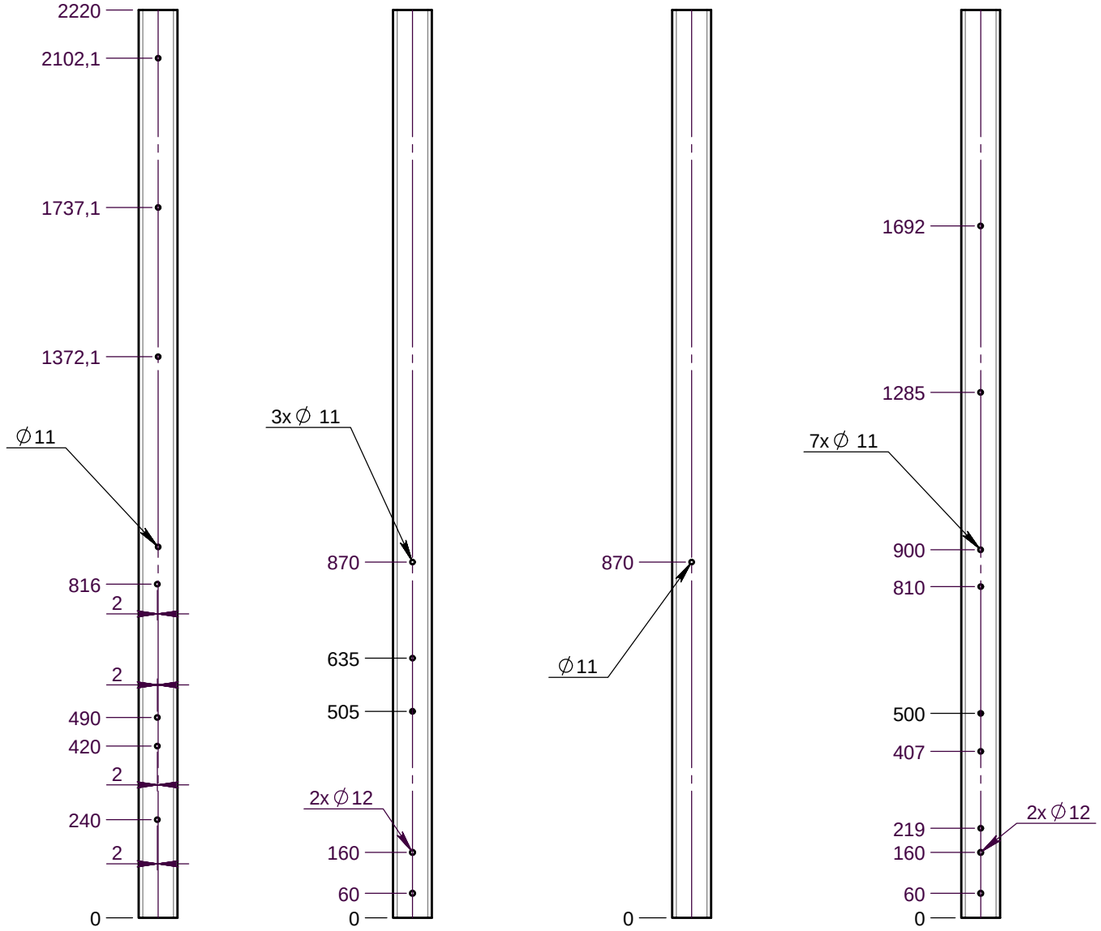

VUE DE FACE

VUE ARRIERE

ST-32-018-P8

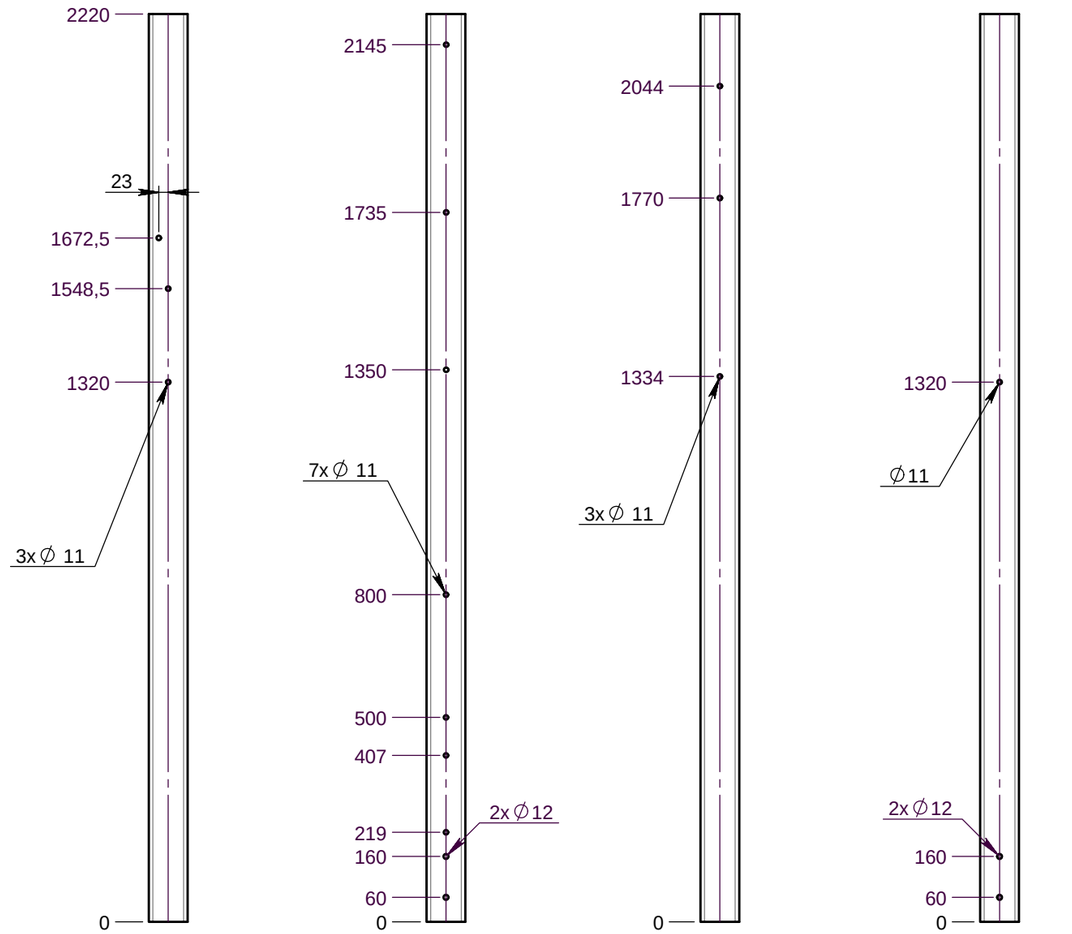

VUE DE FACE

VUE ARRIERE

	Plan: FABRICATION	**Désignation:** LE BATEAU DES SECOURS	IE:00
	Dessinateur: DS	**Référence:** DETAIL DES POTEAUX	Format Original A3
Matière: Alu 95x95x4	Date création: 28/06/2021	**Ensemble:** ST-32-018	transalp jeux & equipements sportifs urbains
Couleur: .	TRANSALP Tel.:0476647518 Fax :0476647979 119 Route de Faverge 38470 L'ALBENC	**Gamme:** BIBOU STRUCTURES	

ST-32-018-P9

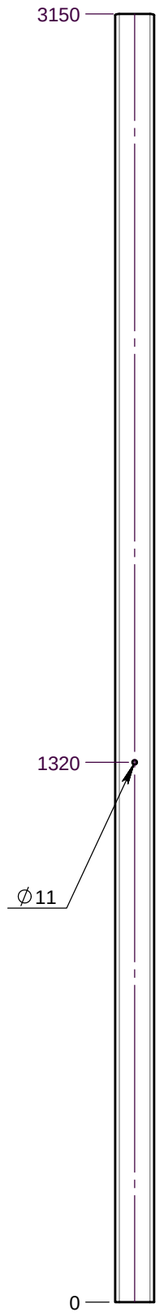

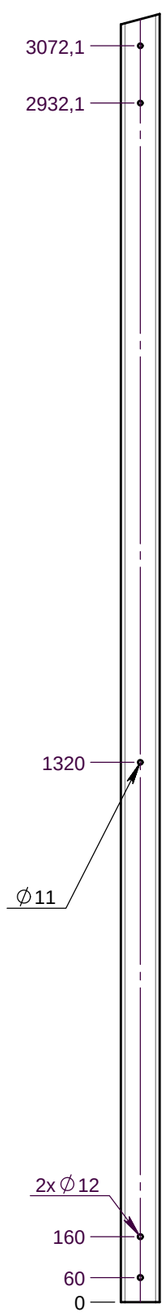

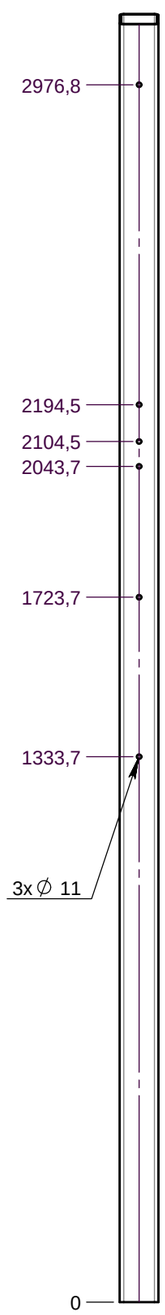

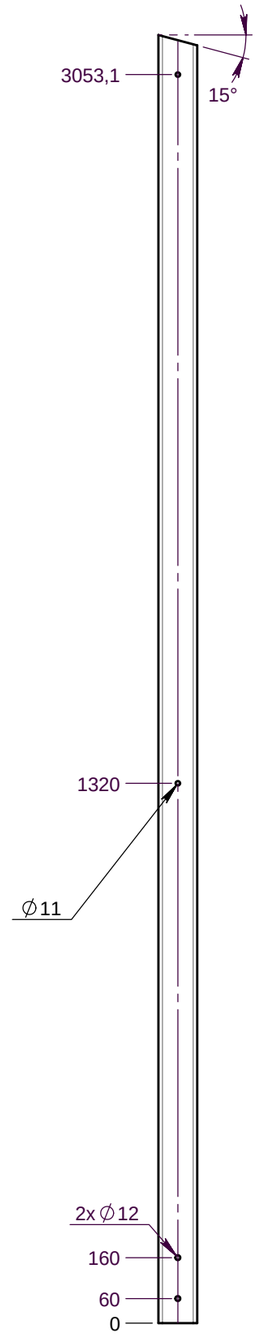

VUE DE FACE

VUE ARRIERE

ST-32-018-P10

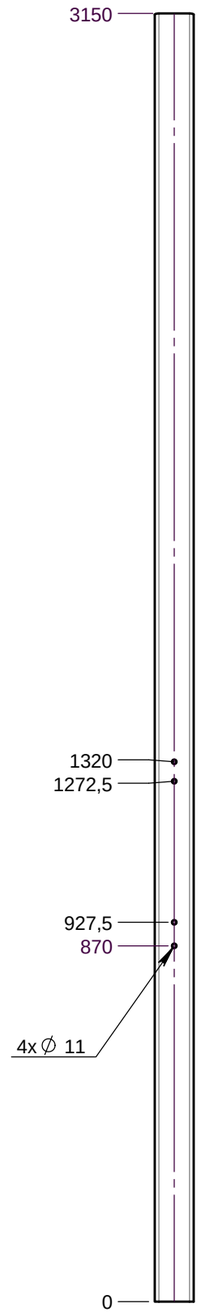

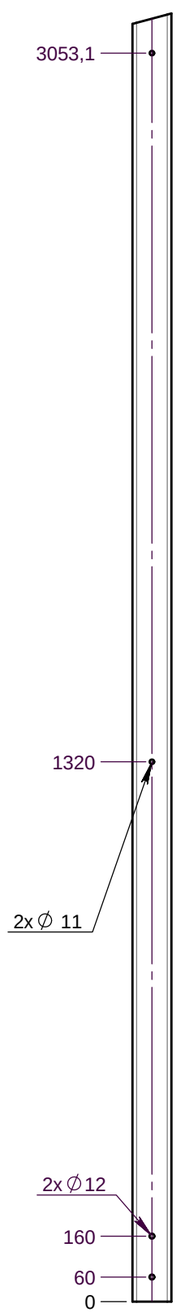

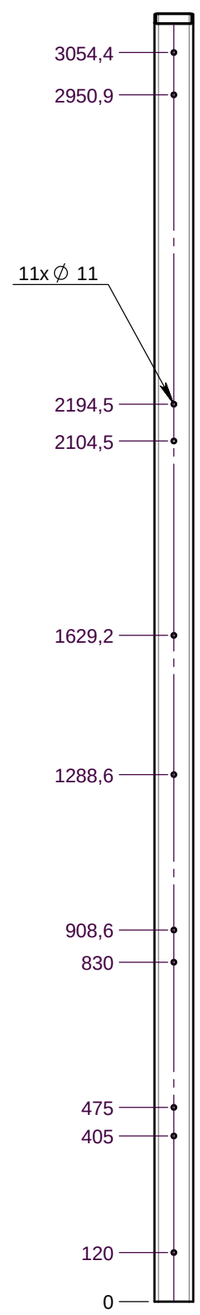

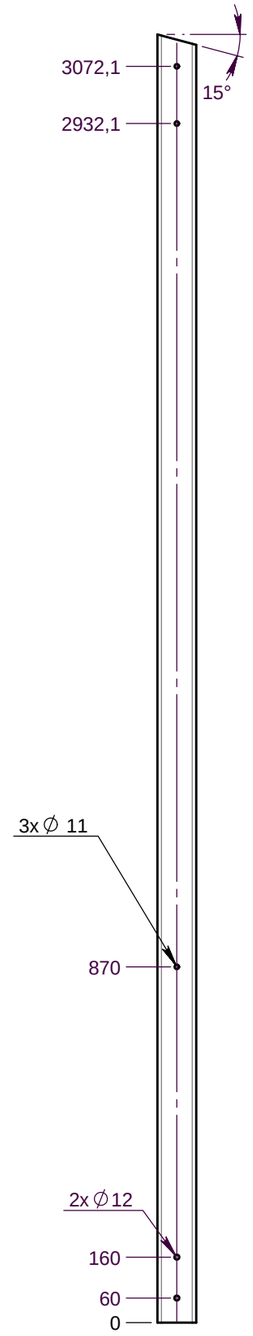

VUE DE FACE

VUE ARRIERE

Plan: FABRICATION	**Désignation:**	LE BATEAU DES SECOURS	IE:00
Dessinateur: DS	**Référence:**	DETAIL DES POTEAUX	Format Original A3
Matière: Alu 95x95x4	Date création: 28/06/2021	**Ensemble:**	ST-32-018
Couleur: .	TRANSALP Tel.:0476647518 Fax :0476647979 119 Route de Faverge 38470 L'ALBENC	**Gamme:**	BIBOU STRUCTURES

transalp
jeux & équipements sportifs urbains

Numéro de pièce	Description	Qté
ST-32-018-P12	Ptx Alu 95x95 Lg 1800 mm	1
ST-32-018-P12-1	Bouchon taraudé	1

Assemblage ST-32-018-P12

ST-32-018-P12-1

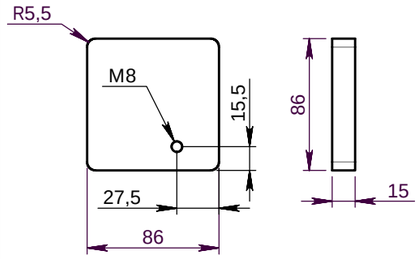

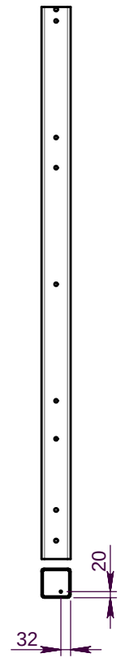

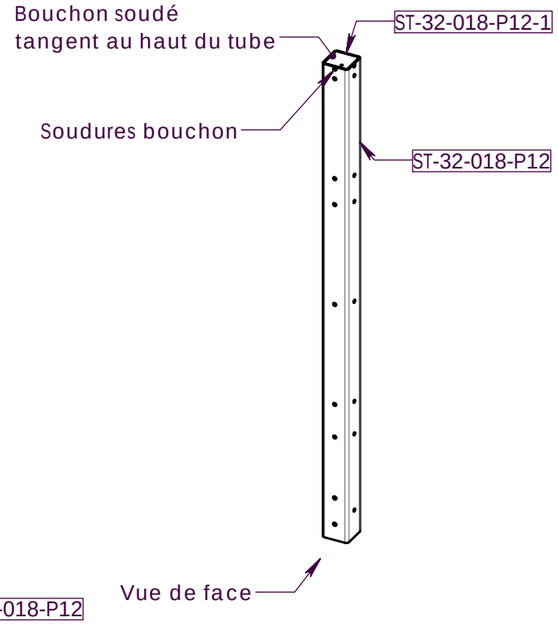

ST-32-018-P11

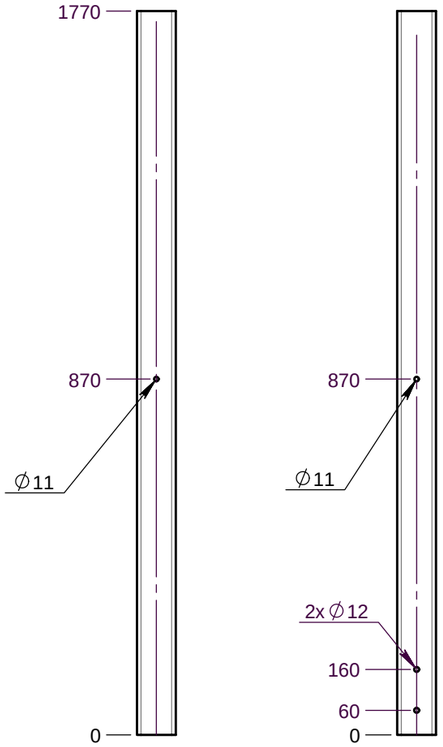

VUE DE FACE

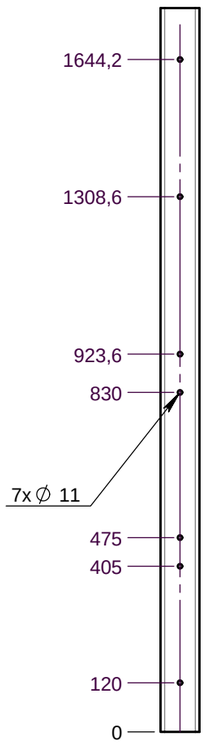

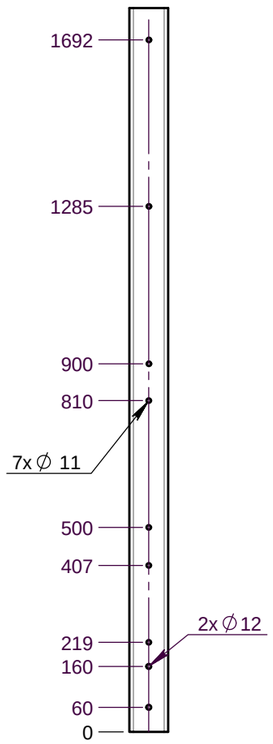

VUE ARRIERE

ST-32-018-P12

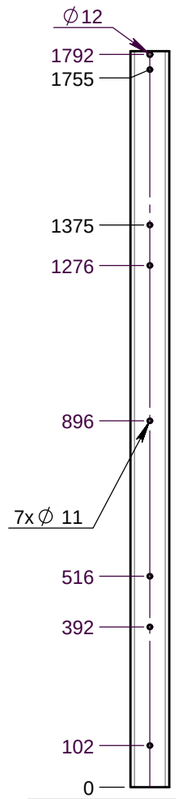

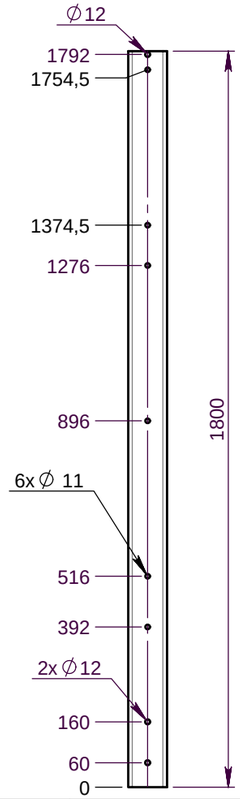

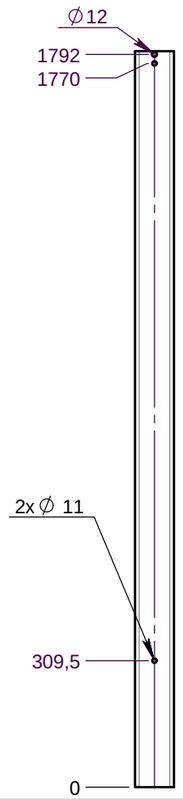

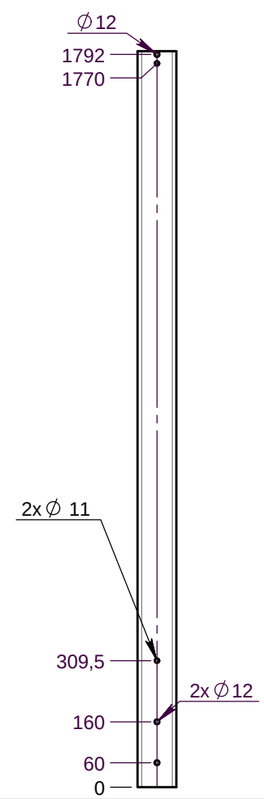

Plan: FABRICATION	**Désignation:**	LE BATEAU DES SECOURS	IE:00
Dessinateur: DS	**Référence:**	DETAIL DES POTEAUX	Format Original A3
Matière: Alu 95x95x4 — Date création: 28/06/2021	**Ensemble:**	ST-32-018	transalp — jeux & équipements sportifs urbains
Couleur: . — TRANSALP Tel.:0476647518 Fax :0476647979 119 Route de Faverge 38470 L'ALBENC	**Gamme:**	BIBOU STRUCTURES	

ST-32-018-P13

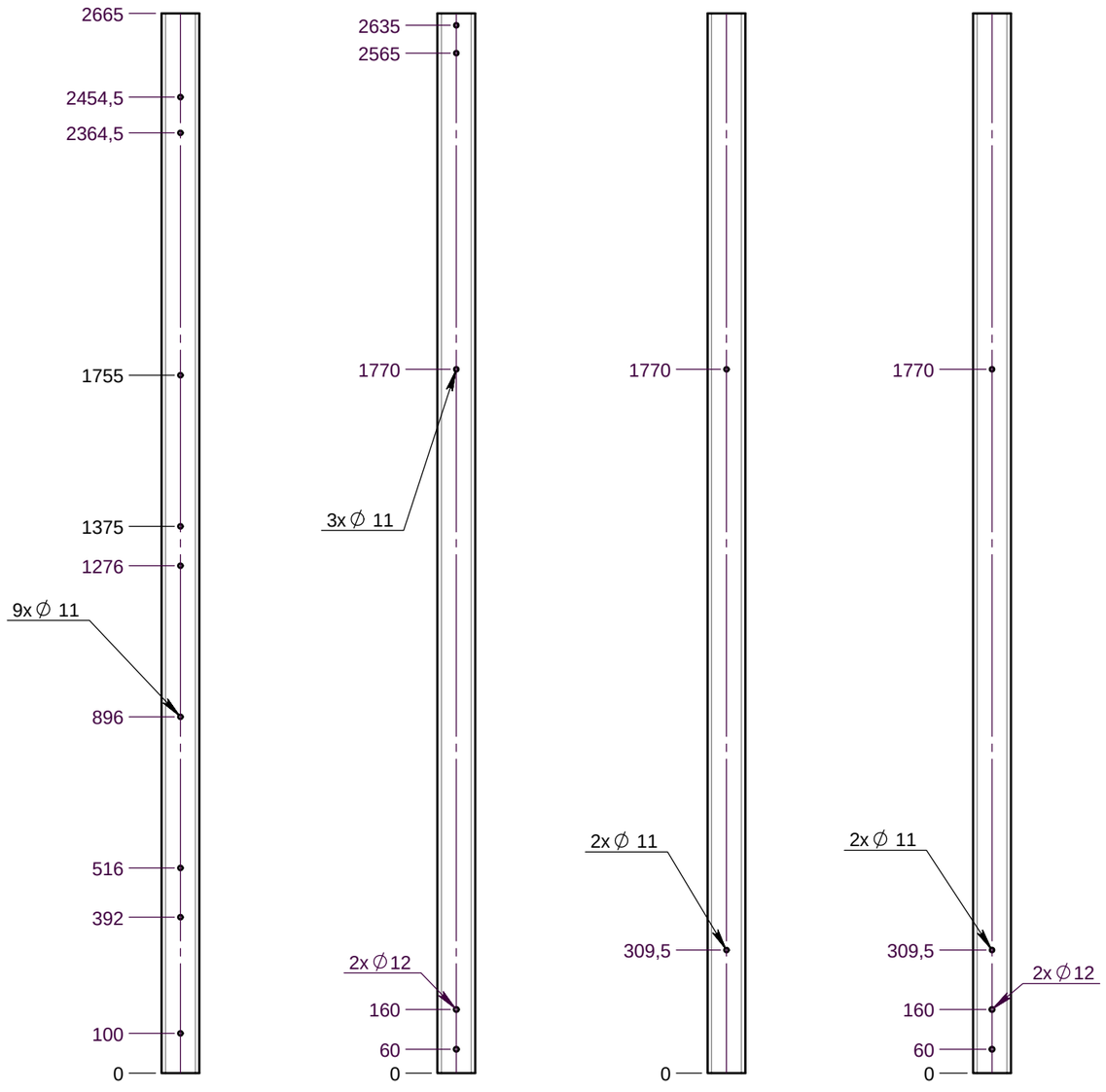

VUE DE FACE

VUE ARRIERE

ST-32-018-P14

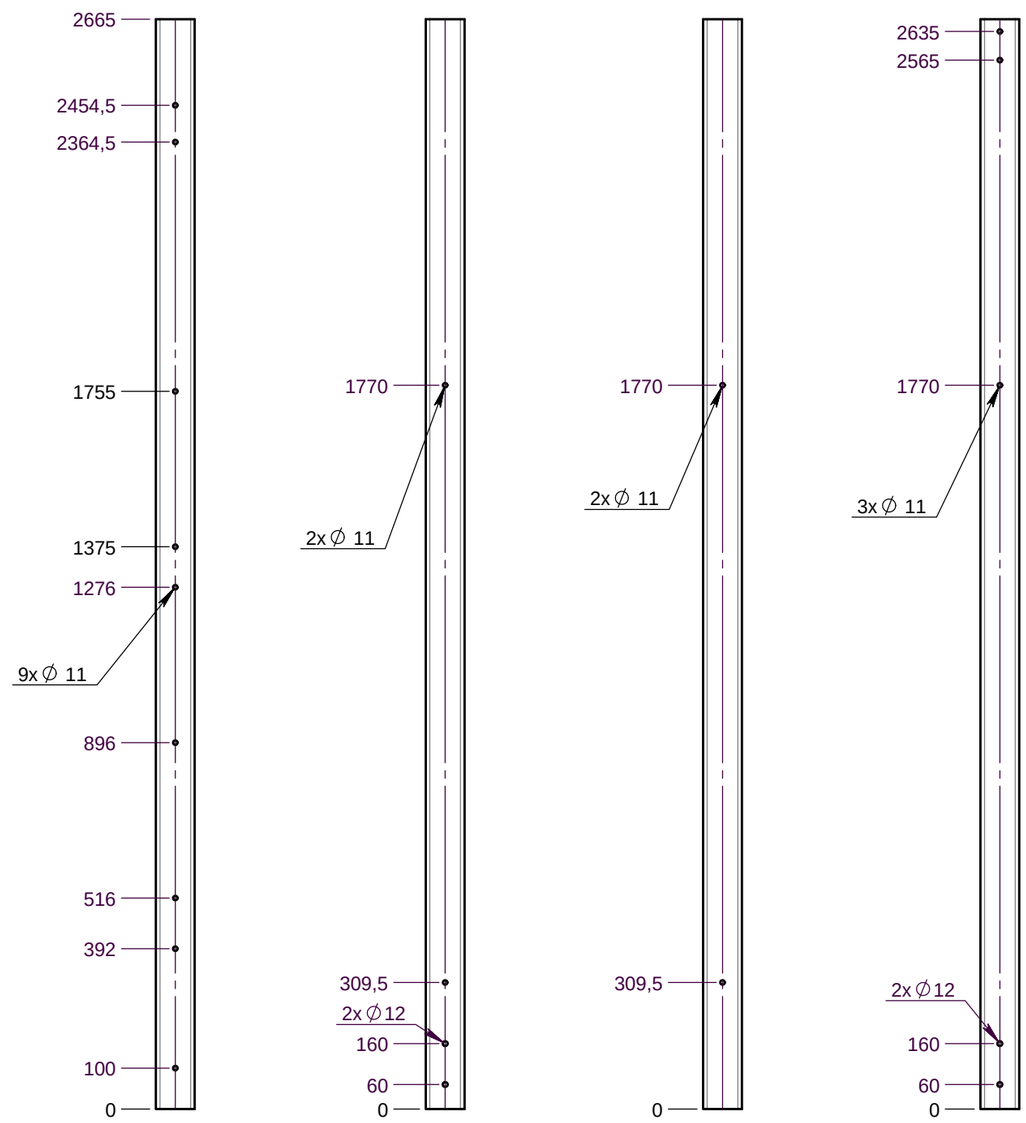

VUE DE FACE

VUE ARRIERE

Plan: FABRICATION	**Désignation:**	LE BATEAU DES SECOURS	IE:00
Dessinateur: DS	**Référence:**	DETAIL DES POTEAUX	Format Original A3
Matière: Alu 95x95x4	Date création: 28/06/2021	**Ensemble:**	ST-32-018
Couleur: .	TRANSALP Tel.:0476647518 Fax :0476647979 119 Route de Faverge 38470 L'ALBENC	**Gamme:**	BIBOU STRUCTURES

transalp
jeux & équipements sportifs urbains

Assemblage ST-32-018-P15

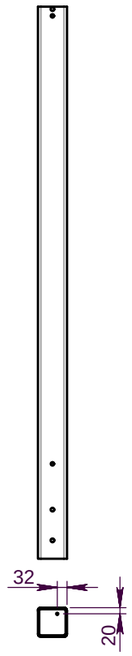

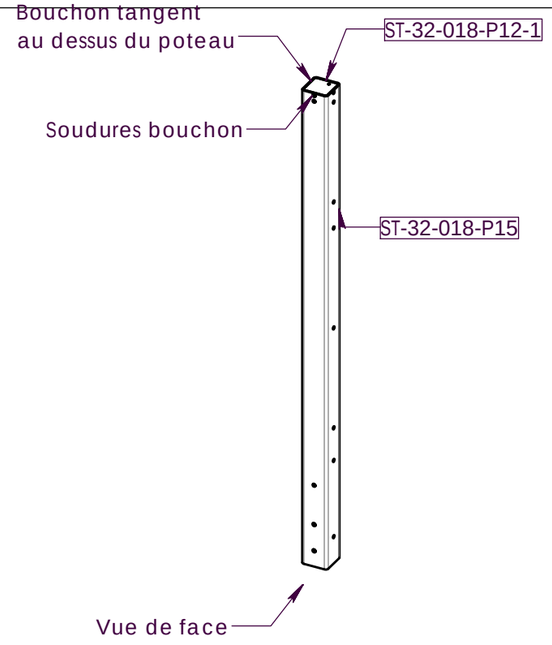

ST-32-018-P15

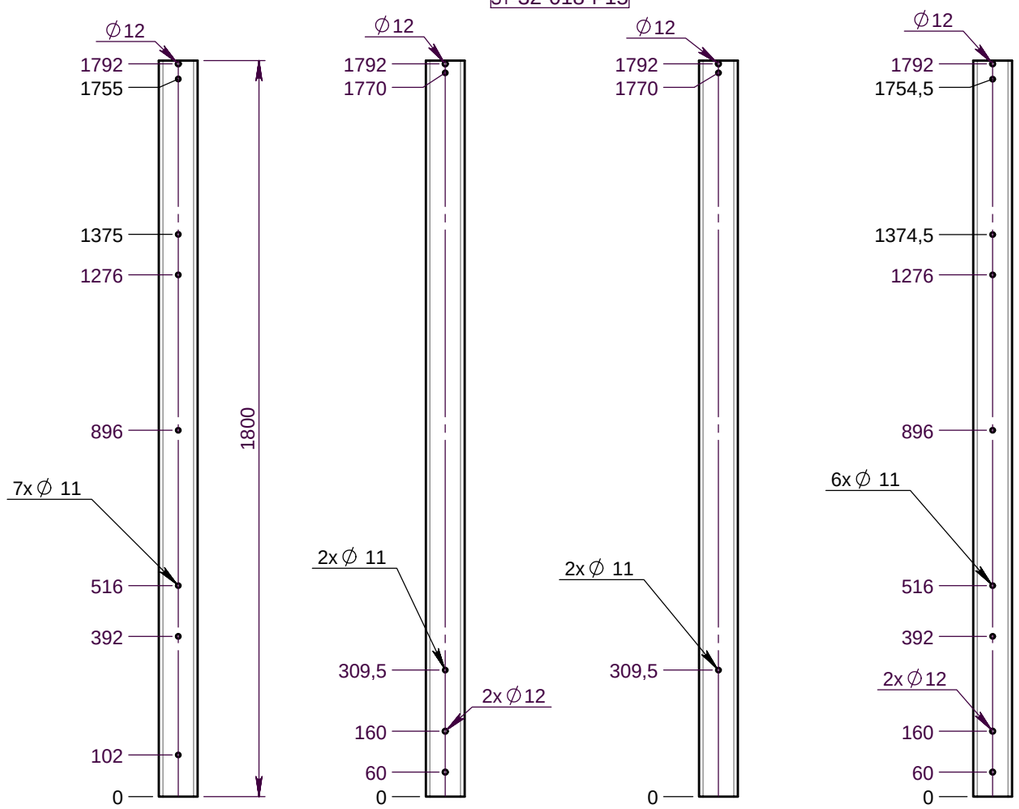

Numéro de pièce	Description	Qté
ST-32-018-P15	Ptx Alu 95x95 Lg 1800 mm	1
ST-32-018-P12-1	Bouchon taraudé	1

Matière: Alu 95x95x4

Couleur: .

Plan: FABRICATION	**Désignation:** LE BATEAU DES SECOURS	IE:00
Dessinateur: DS	**Référence:** DETAIL DES POTEAUX	Format Original A3
Date création: 28/06/2021	**Ensemble:** ST-32-018	transalp
TRANSALP Tel.:0476647518 Fax :0476647979 119 Route de Faverge 38470 L'ALBENC	**Gamme:** BIBOU STRUCTURES	

Assemblage ST-32-018-P16

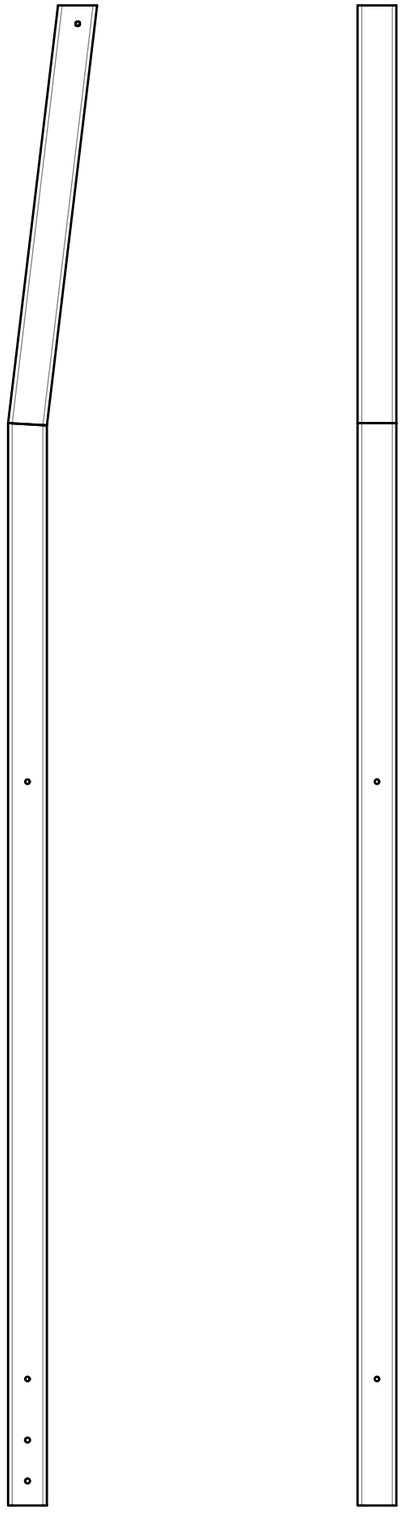

VUE ARRIERE

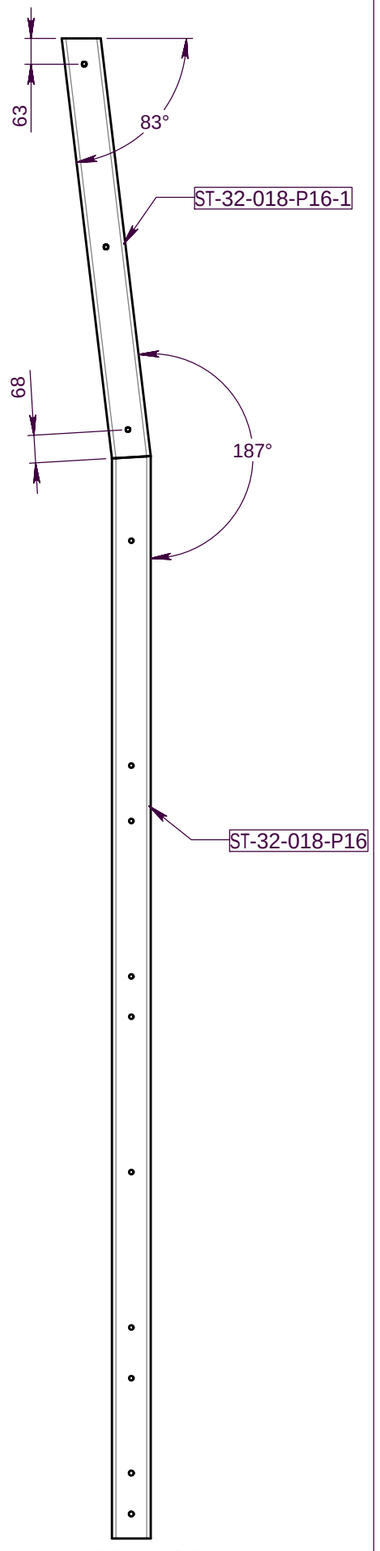

VUE DE FACE

ST-32-018-P16-1

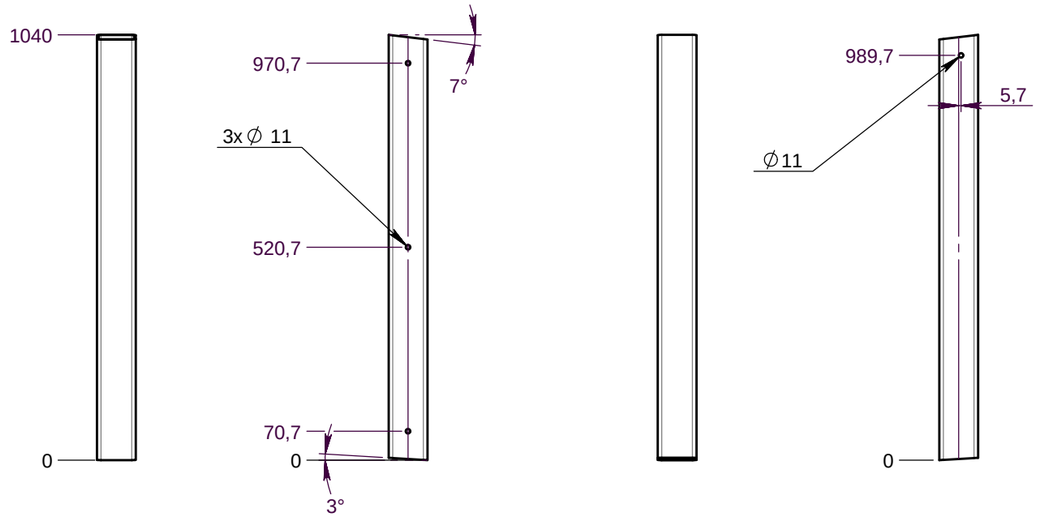

VUE DE FACE

VUE ARRIERE

ST-32-018-P16

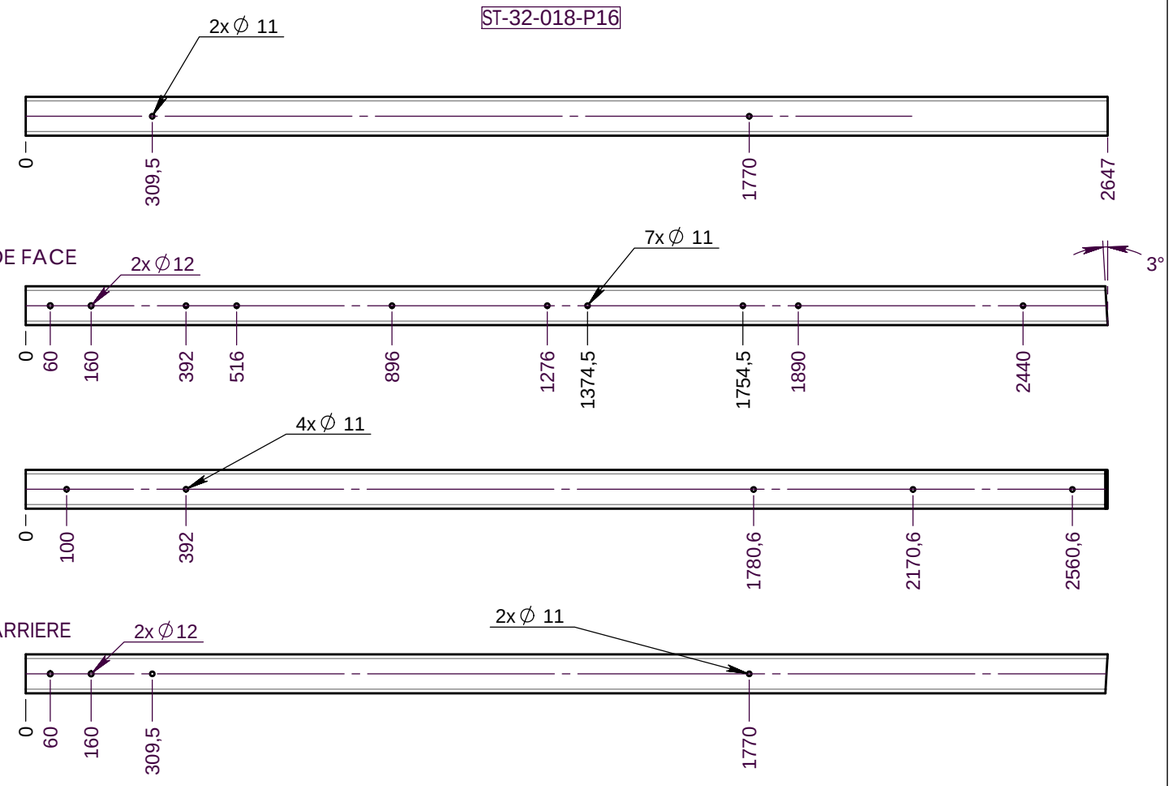

Numéro de pièce	Qté
ST-32-018-P16	1
ST-32-018-P16-1	1

Matière: Alu 95x95x4

Couleur: .

Plan: FABRICATION	**Désignation:**	LE BATEAU DES SECOURS	IE:00
Dessinateur: DS	**Référence:**	DETAIL DES POTEAUX	Format Original A3
Date création: 28/06/2021	**Ensemble:**	ST-32-018	
TRANSALP Tel.:0476647518 Fax :0476647979 119 Route de Faverge 38470 L'ALBENC	**Gamme:**	BIBOU STRUCTURES	transalp jeux & équipements sportifs urbains

Assemblage ST-32-018-P17

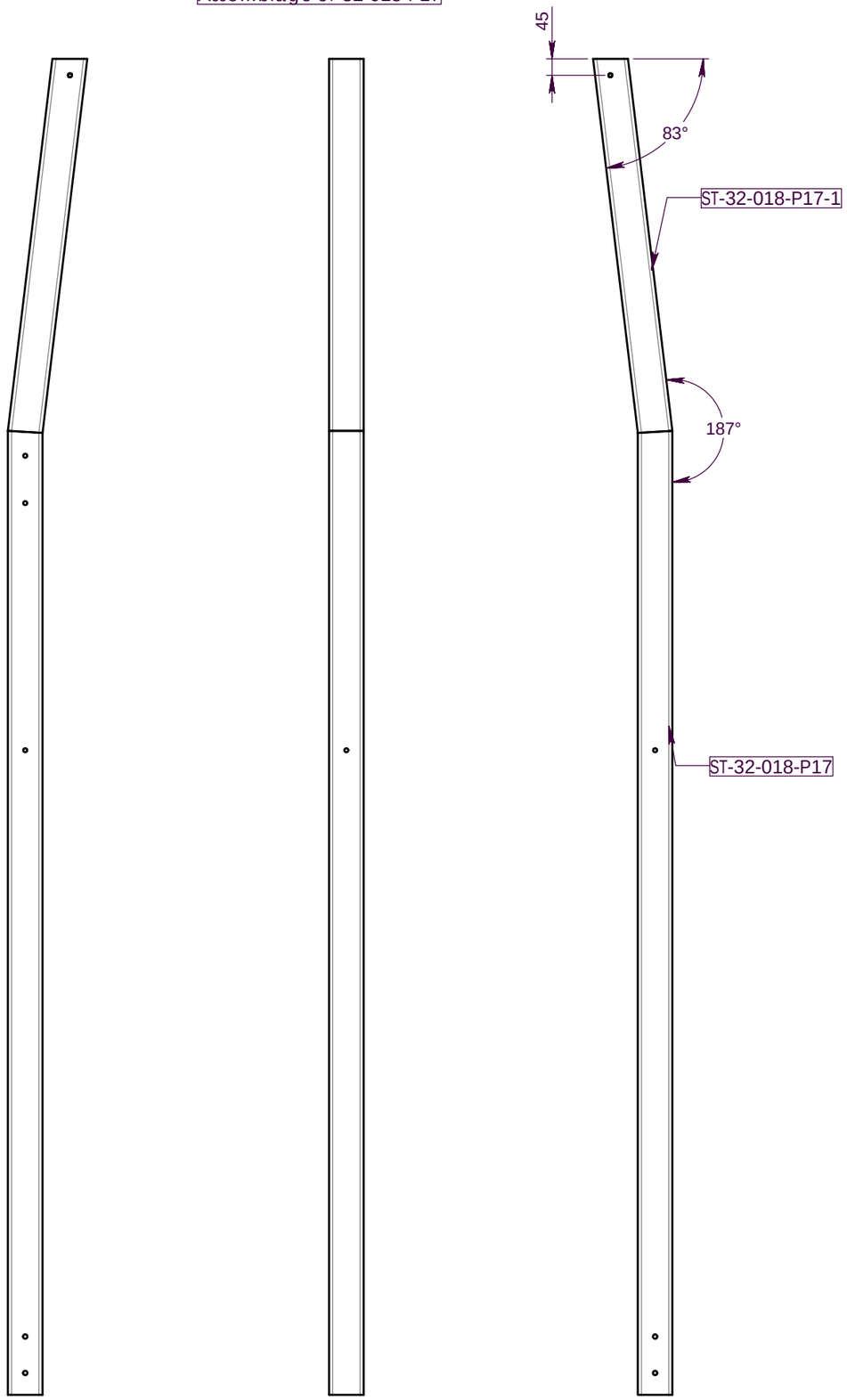

VUE ARRIERE

VUE DE FACE

ST-32-018-P17-1

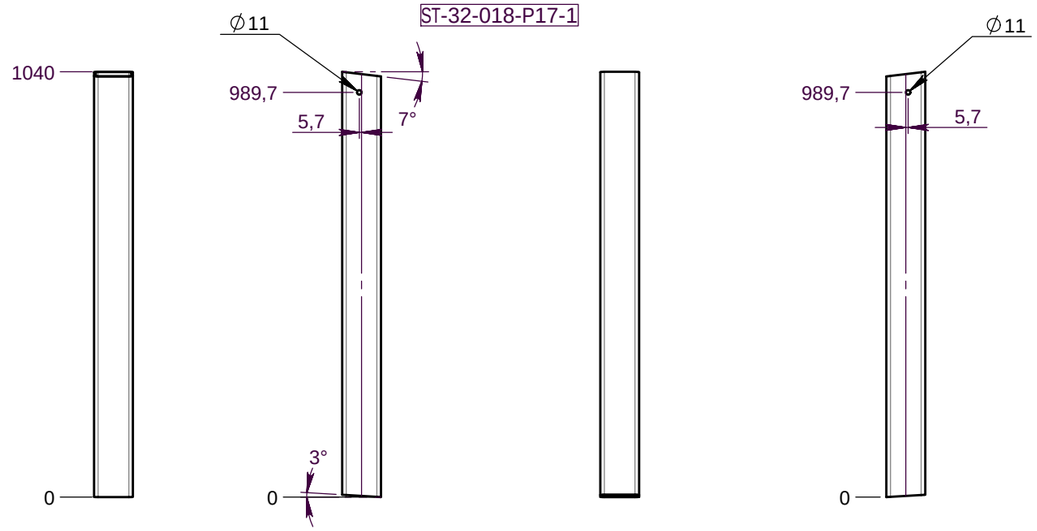

ST-32-018-P17

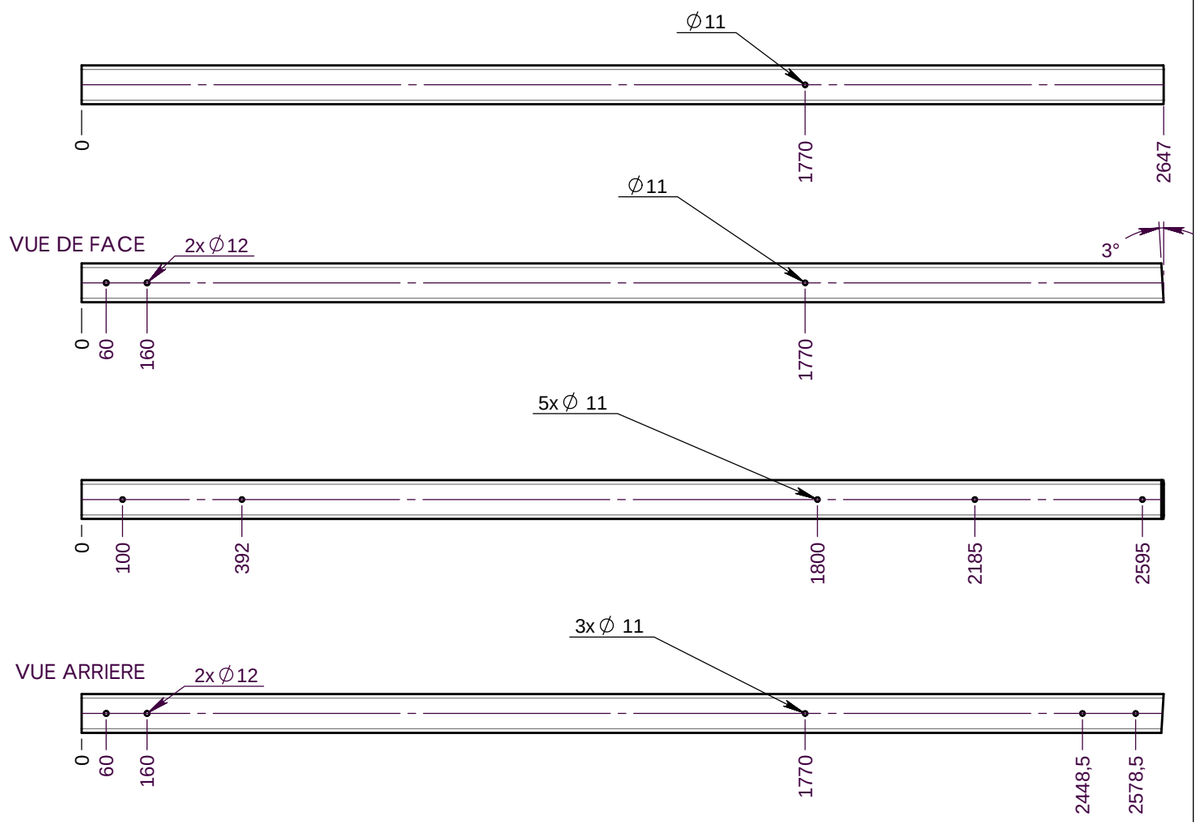

Numéro de pièce	Qté
ST-32-018-P17	1
ST-32-018-P17-1	1

Matière: Alu 95x95x4	**Plan:** FABRICATION	**Désignation:** LE BATEAU DES SECOURS	IE:00
	Dessinateur: DS	**Référence:** DETAIL DES POTEAUX	Format Original A3
Couleur: .	Date création: 28/06/2021	**Ensemble:** ST-32-018	transalp jeux & équipements sportifs urbains
	TRANSALP Tel.:0476647518 Fax :0476647979 119 Route de Faverge 38470 L'ALBENC	**Gamme:** BIBOU STRUCTURES	

Assemblage ST-32-018-P18

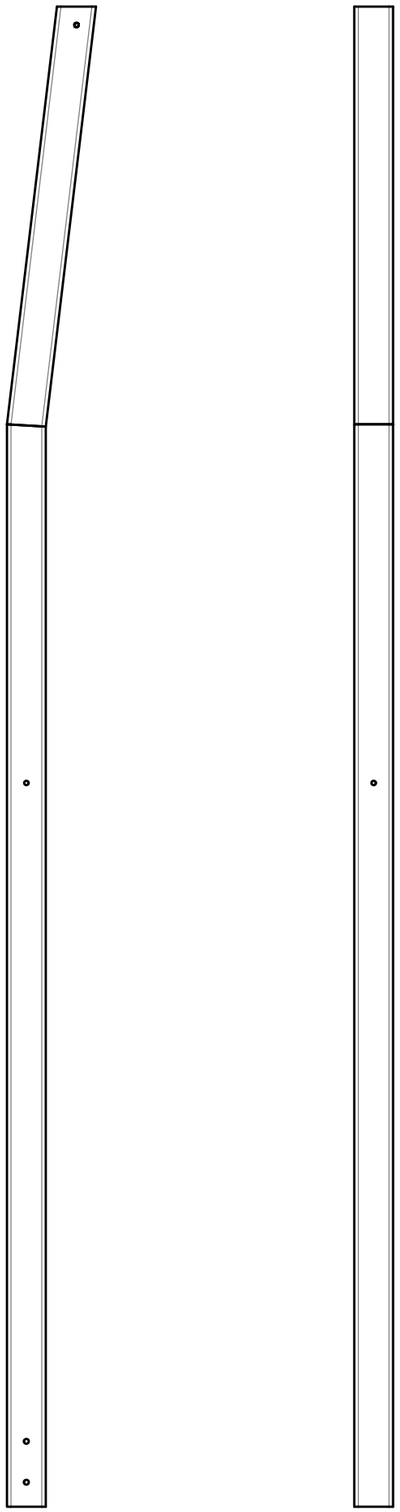

VUE ARRIERE

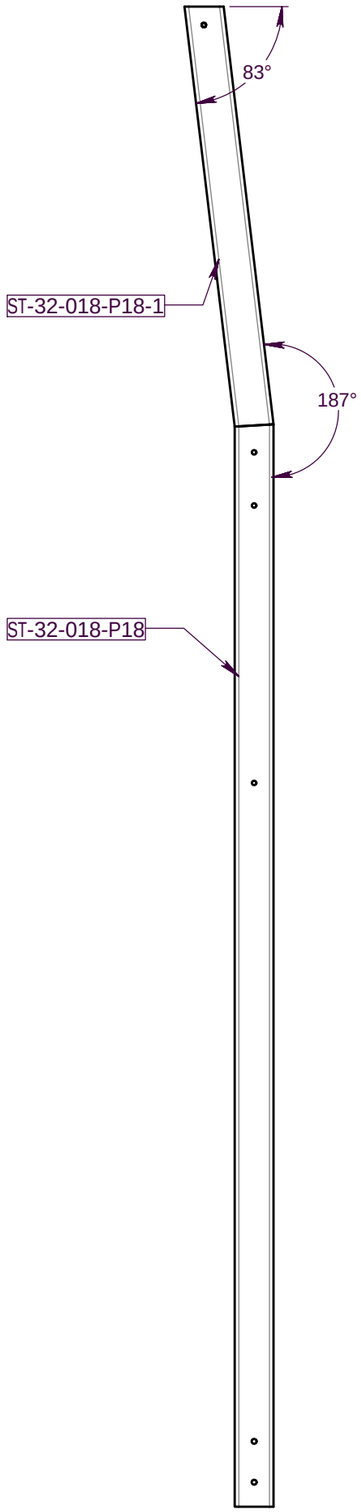

VUE DE FACE

ST-32-018-P18-1

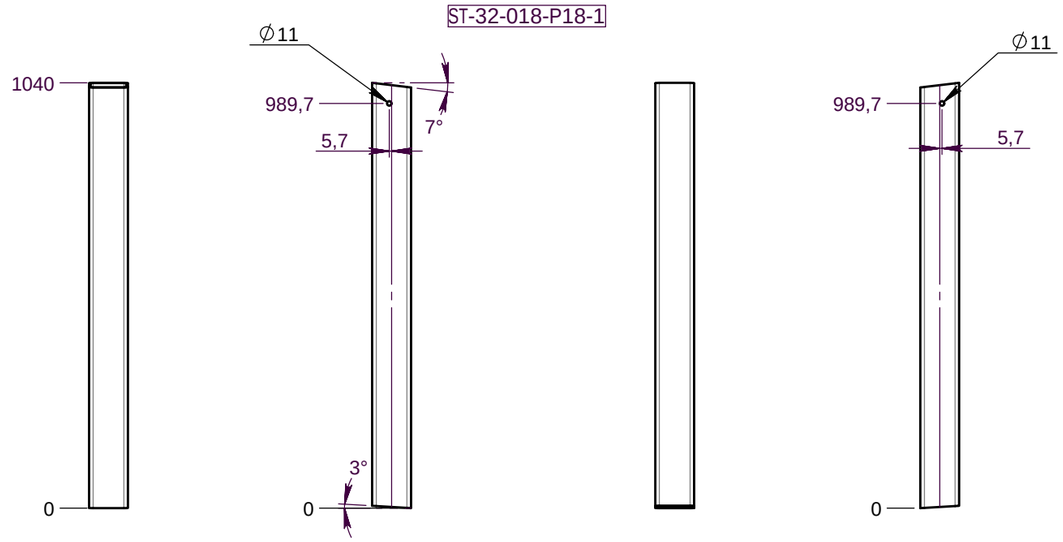

ST-32-018-P18

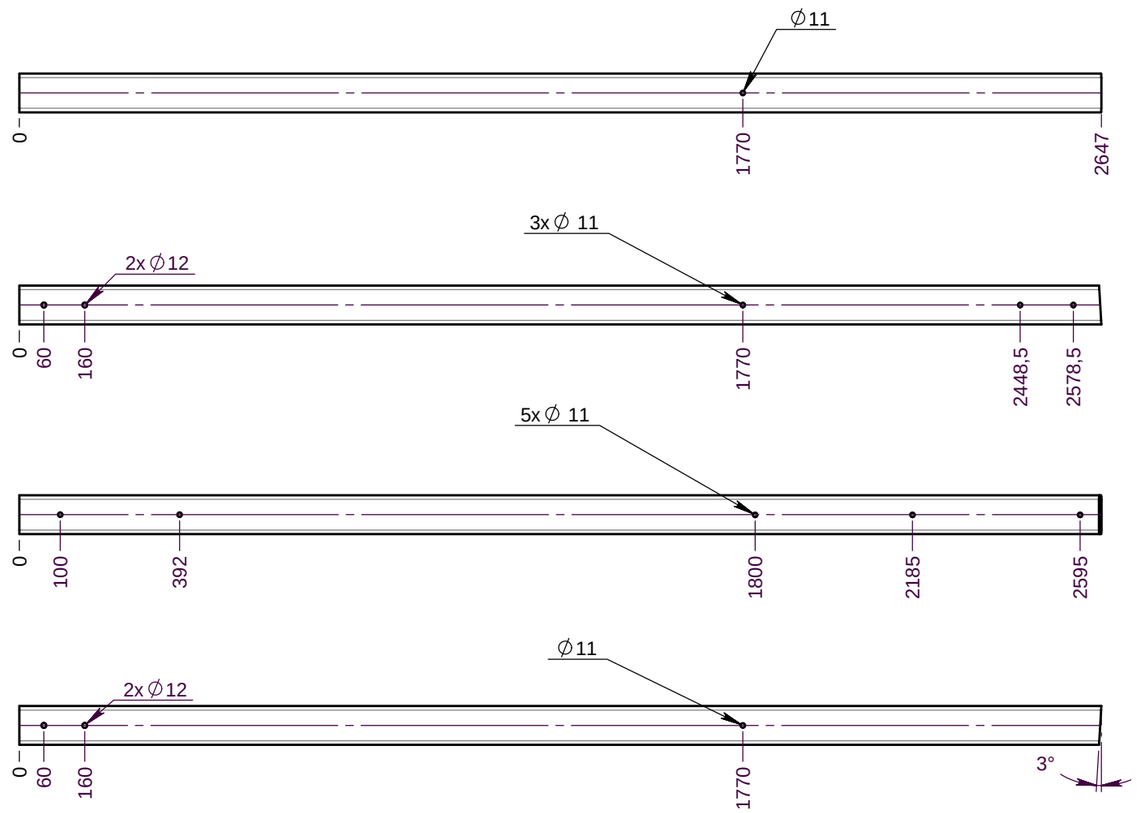

Numéro de pièce	Qté
ST-32-018-P18	1
ST-32-018-P18-1	1

Matière: Alu 95x95x4	**Plan:** FABRICATION	**Désignation:** LE BATEAU DES SECOURS	IE:00
	Dessinateur: DS	**Référence:** DETAIL DES POTEAUX	Format Original A3
	Date création: 28/06/2021	**Ensemble:** ST-32-018	transalp
Couleur: .	TRANSALP Tel.:0476647518 Fax :0476647979 119 Route de Faverge 38470 L'ALBENC	**Gamme:** BIBOU STRUCTURES	

Assemblage ST-32-018-P19

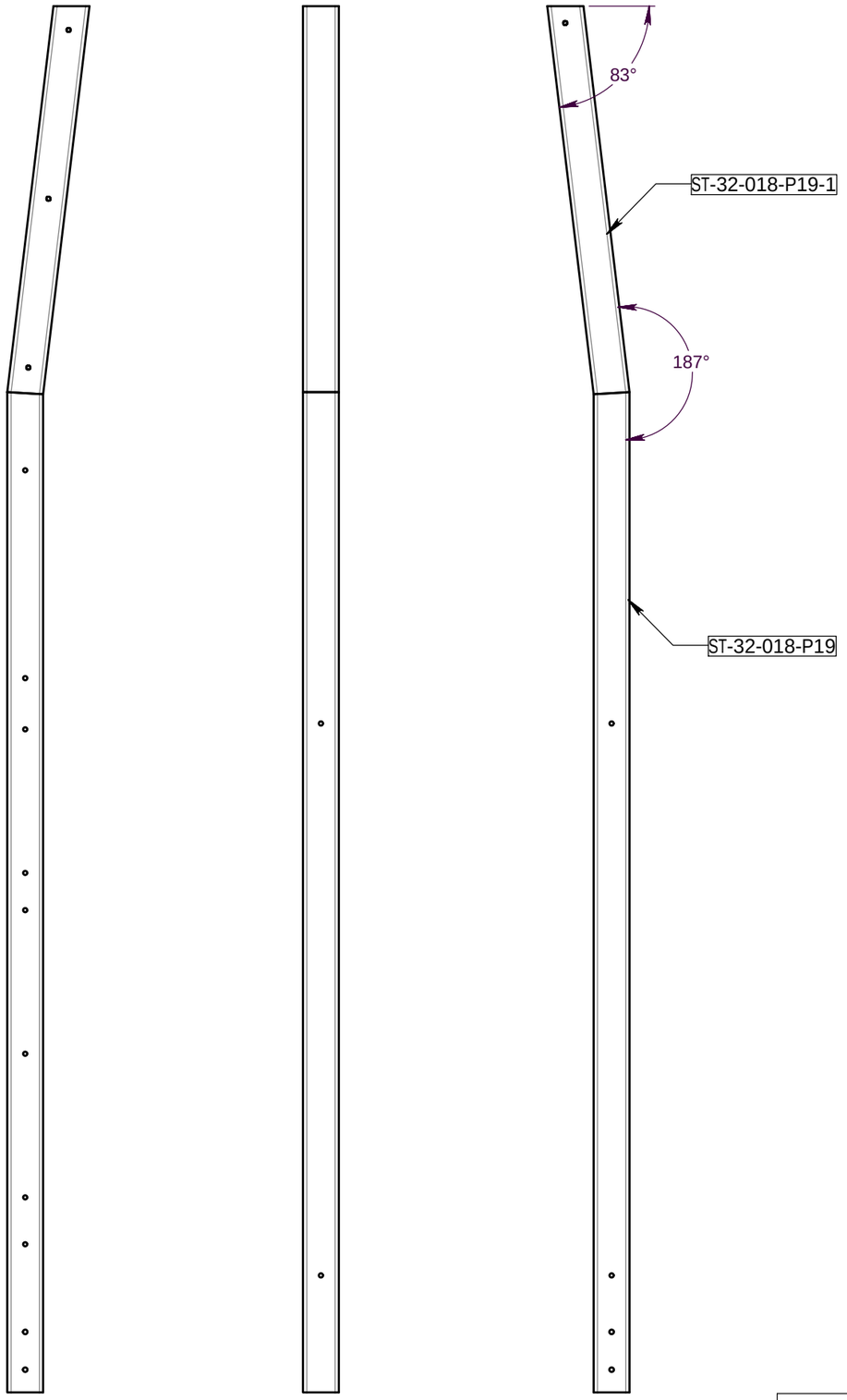

VUE ARRIERE

VUE DE FACE

ST-32-018-P19-1

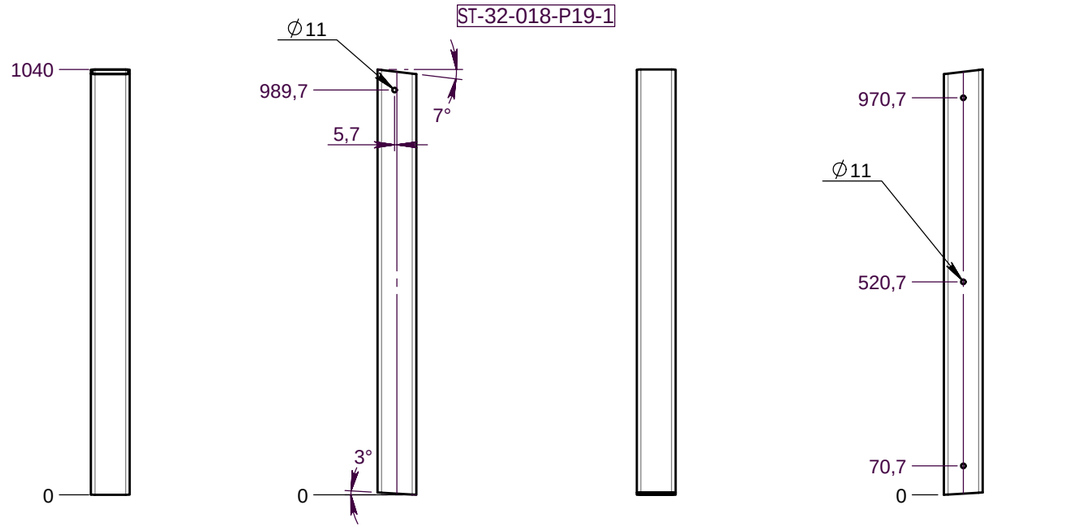

VUE DE FACE

VUE ARRIERE

ST-32-018-P19

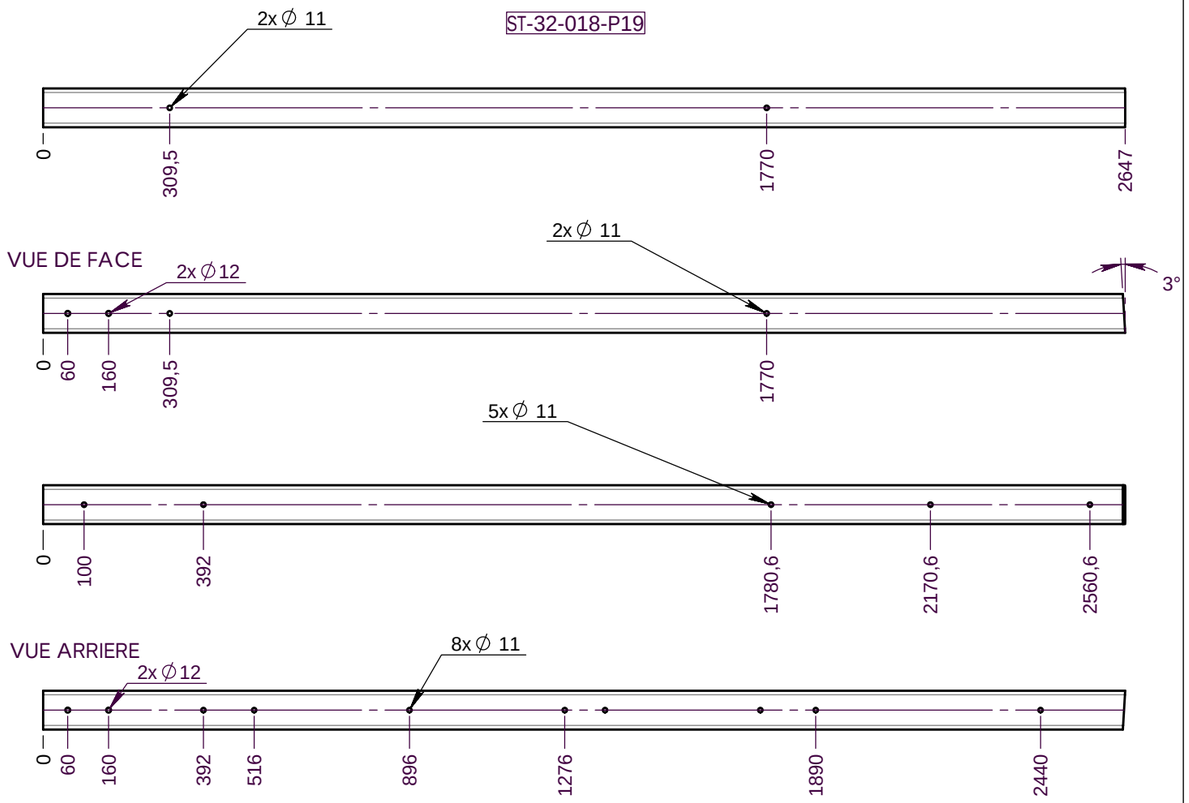

Numéro de pièce	Qté
ST-32-018-P19	1
ST-32-018-P19-1	1

Plan: FABRICATION	Désignation:	LE BATEAU DES SECOURS	IE:00
Dessinateur: DS	Référence:	DETAIL DES POTEAUX	Format Original A3
Matière: Alu 95x95x4	Date création: 28/06/2021	Ensemble:	ST-32-018
Couleur: .	TRANSALP Tel.:0476647518 Fax :0476647979 119 Route de Faverge 38470 L'ALBENC	Gamme:	BIBOU STRUCTURES

transalp
jeux & équipements sportifs urbains

3689-P20

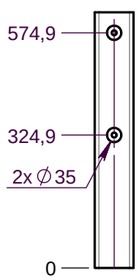

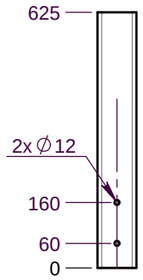

VUE DE FACE

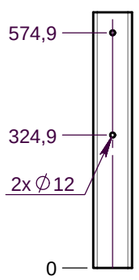

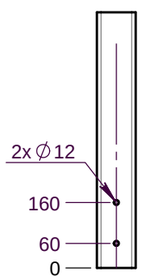

VUE ARRIERE

	Plan: FABRICATION	**Désignation:** LE BATEAU DES SECOURS	IE:00
	Dessinateur: DS	**Référence:** DETAIL DES POTEAUX	Format Original A3
Matière: Alu 95x95x4	Date création: 28/06/2021	**Ensemble:** ST-32-018	transalp jeux & équipements sportifs urbains
Couleur: .	TRANSALP Tel.:0476647518 Fax :0476647979 119 Route de Faverge 38470 L'ALBENC	**Gamme:** BIBOU STRUCTURES	

Etape 1 :
identifier et repérer l'emplacement des poteaux

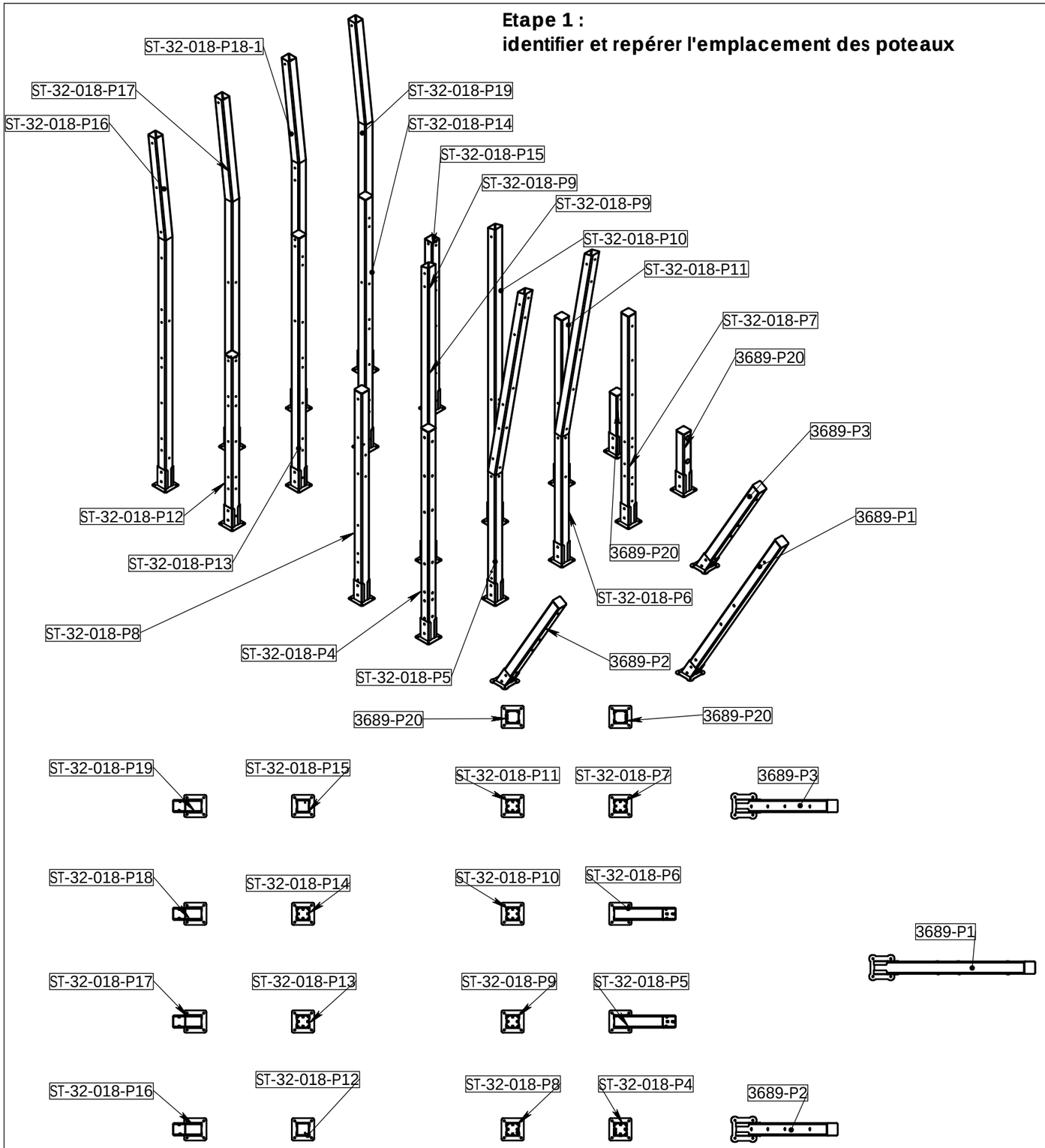

Etape 2 :
identifier et présenter les planchers (poids d'un plancher 36kg)

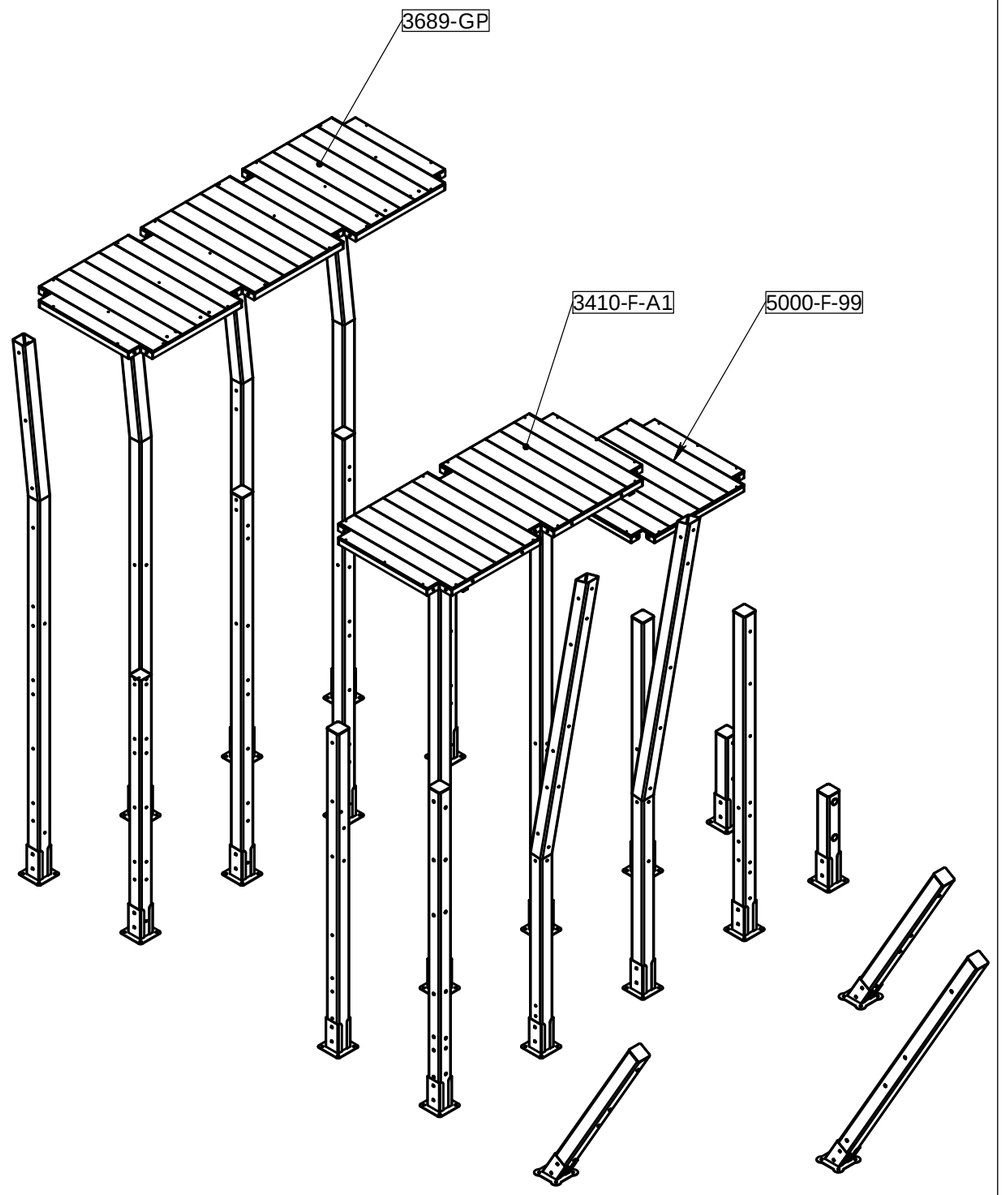

ATTENTION tous les poteaux sont livrés avec leurs platines
de scellement montées, mais lors du montage il faudra démonter
les TRCC 10x120 monter les HPL, puis remonter des TRCC 10x130 qui emprisonnent
le HPL et la platine de scellement.
Poteaux concernés ST-32-018-P4/7/8/11/12/15/16 et 19

REV.	DESCRIPTION		DATE	Dessinateur
	Plan: FABRICATION	**Désignation:** PRINCIPE DE MONTAGE	IE:00	
	Dessinateur: DS	**Référence:** MST-32-018	A3 Ech: 1/.. page 1/14	
Matière: xxx	Date création: 12/08/2021	**Ensemble:** ST-32-018		
Couleur: xxx	TRANSALP Tel.:0476647518 Fax :0476647979 Quartier de la gare 38470 L'ALBENC	**Gamme:** Bibou Structures 13 MM-ref	transalp jeux & équipements sportifs urbains	

Etape 3 :
Monter les planchers sur les poteaux.
NOTA : vous pouvez pré monter les planchers sur les poteaux au sol et dresser les tours ensuite, poids des tours 130 kg l'une environ.
Visserie 42 TBHC + rondelles 8x20 pour 2 tours.

Etape 4 :
Présenter la traversée pont de singe 3410-K, et la fixer aux emplacements prévus sur les poteaux avec de TBHC 8x30 + rondelles 8x20.
Fixer ensuite le bas et le haut de la corde sur les planchers pré-percés, voir détail 3, donc faire passer la tige filetée M10 dans le cadre du plancher, insérer rondelle 10x20 + écrou frein M10.
Total visserie 8 TBHC 8x30, 8 rondelles 8x20, 2 rondelles 10x20 et 2 écrous freins M10

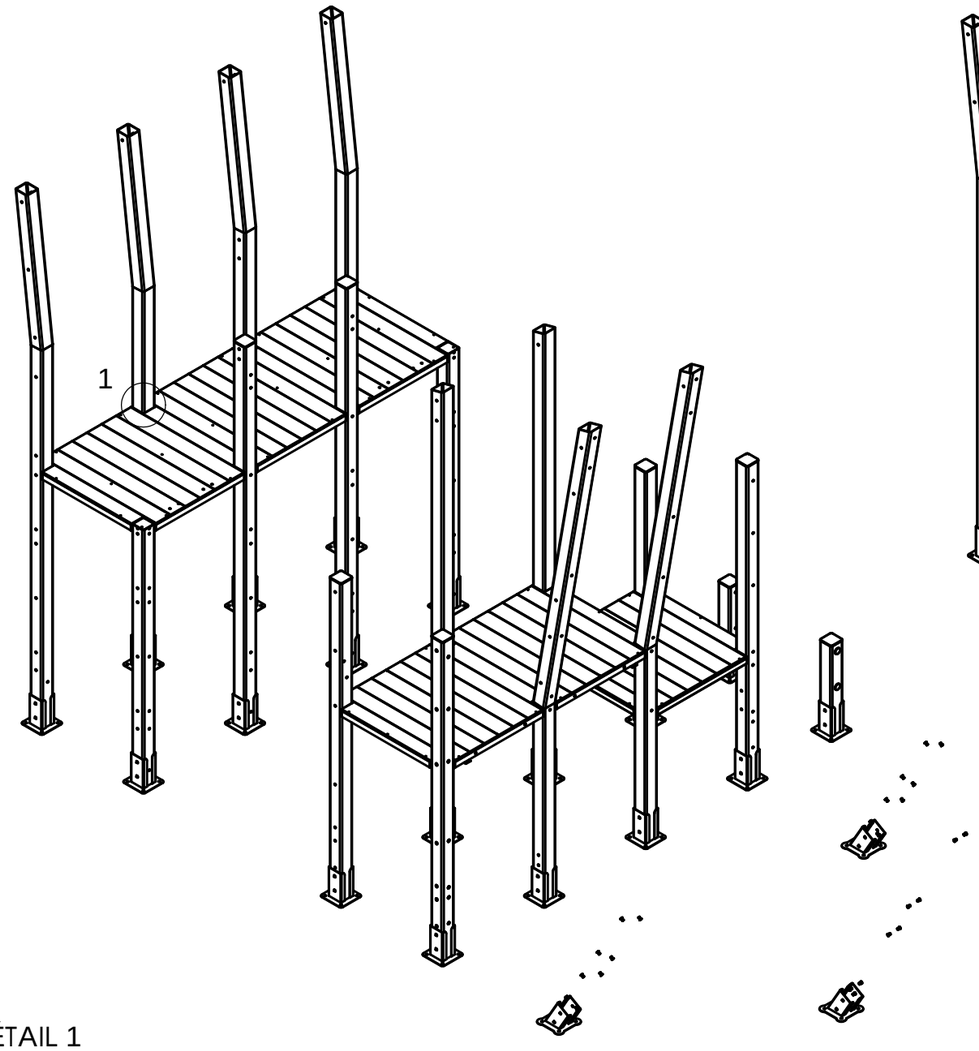

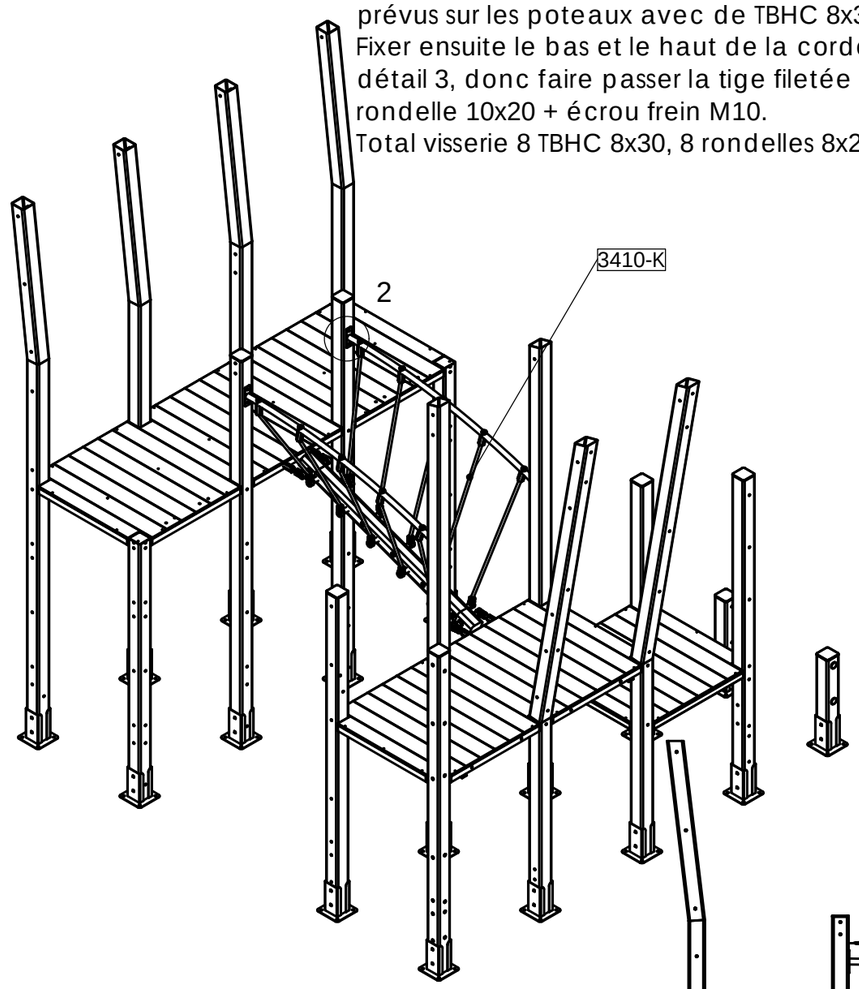

DÉTAIL 2
ECHELLE 1 : 5

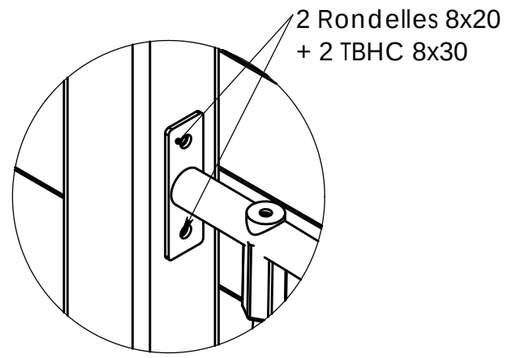

DÉTAIL 3
ECHELLE 1 : 5

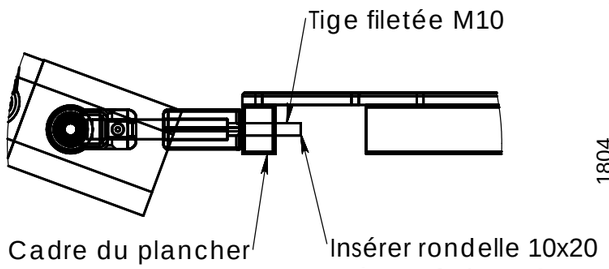

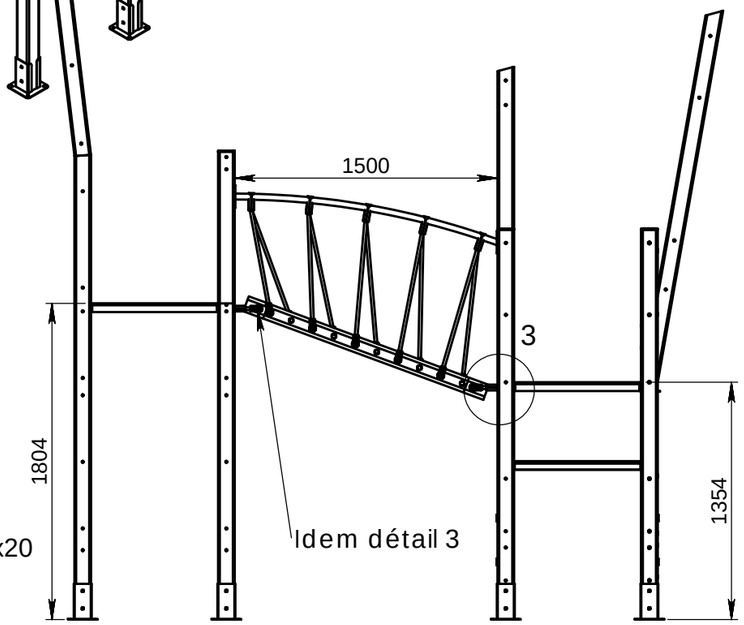

DÉTAIL 1
ECHELLE 1 : 5

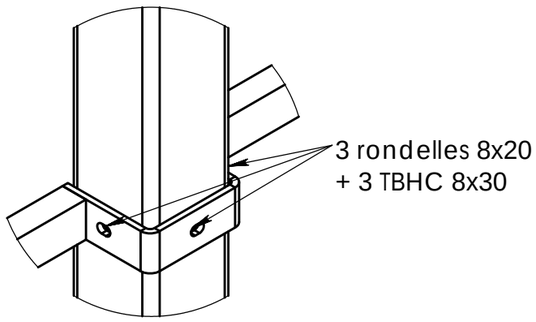

REV.	DESCRIPTION		DATE	Dessinateur
	Plan: FABRICATION	**Désignation:** PRINCIPE DE MONTAGE	IE:00	
	Dessinateur: DS	**Référence:** MST-32-018	A3 Ech: 1/.. page 1/14	
Matière: xxx	Date création: 12/08/2021	**Ensemble:** ST-32-018		
Couleur: xxx	**TRANSALP Tel.:0476647518 Fax :0476647979 Quartier de la gare 38470 L'ALBENC**	**Gamme:** Bibou Structures 13 MM-ref	transalp jeux & équipements sportifs urbains	

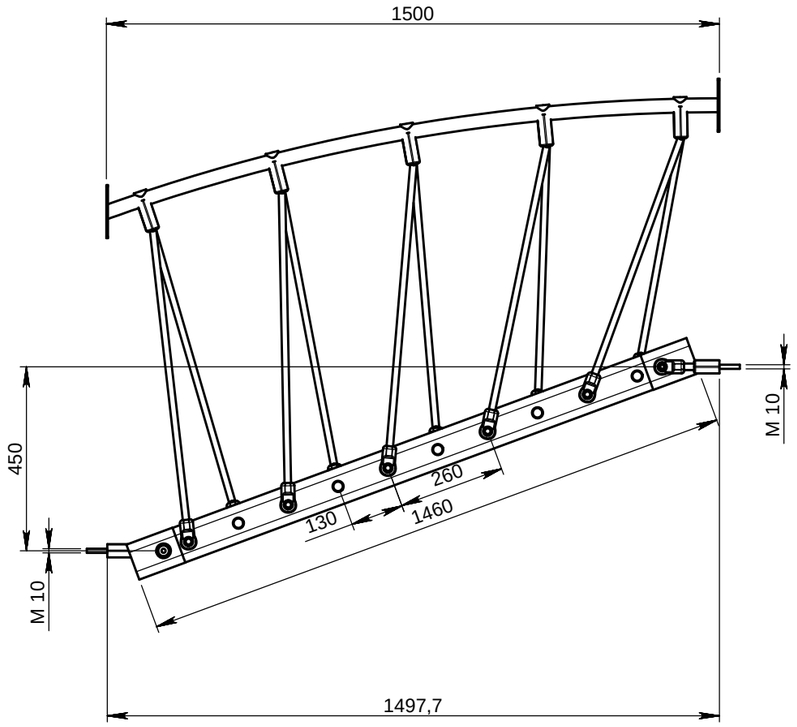

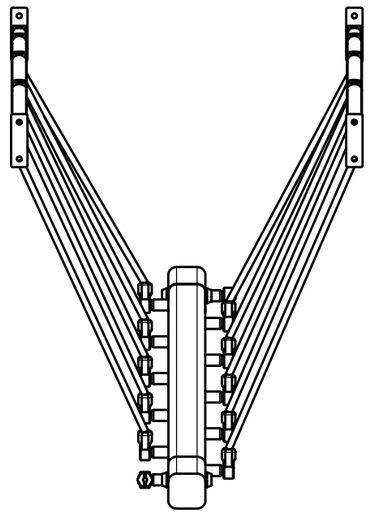

Visserie :

- 8 TBHC 8x30
- 8 rondelles 8x25
- 2 écrous frein M10
- 2 rondelles 10x20
- 2 bouchons BOTR (socles + caches)

1. Placer l'agrès à l'endroit indiqué sur la structure.
2. insérer les TBHC sur les pattes de fixtation entre poteaux.
3. visser sans serrer (laisser du jeu).
4. insérer ensuite les tiges filetés M10 dans le cadre de la plate forme pré percée.
5. mettre ensuite les socles bouchons, rondelles 10x20 et écrous freins M10
6. serrer l'ensemble correctement et mettre les bouchons cache-vis

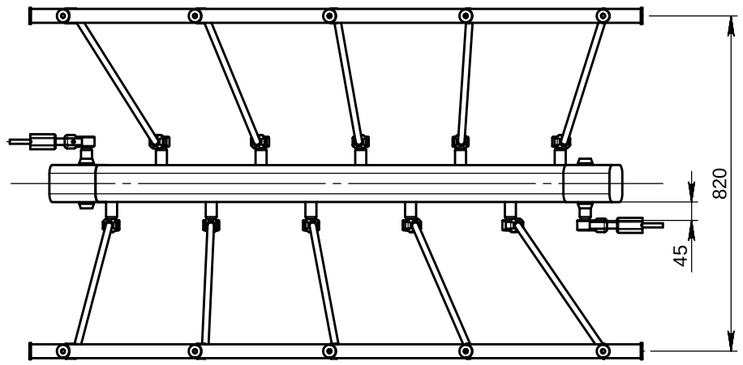

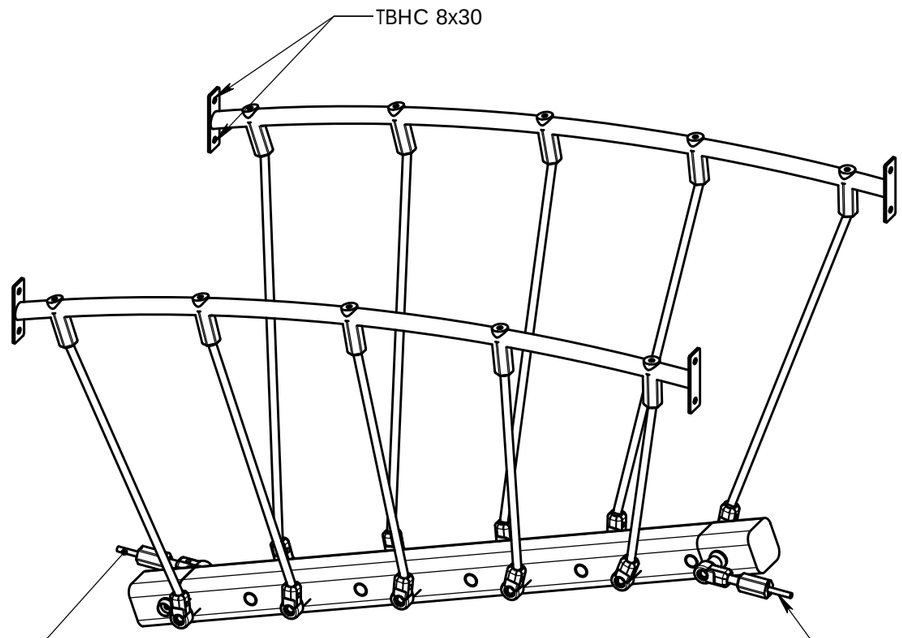

Passer la tige filetée dans le cadre support plateforme, puis mettre le socle, la rondelle 10x20 et l'écrou frein Ø10

Passer la tige filetée dans le cadre support plateforme, puis mettre le socle, la rondelle 10x20 et l'écrou frein Ø10

Montage identique pour:
- 3410-KH

REV.	DESCRIPTION	DATE	Dessinateur
2	rajout 1 corde, déplacement fixations de cordes sur poutre et mains-courantes	18/11/2020	DS
1	Modifié visserie supprimé TRCC 8x120, écrous freins M8, 8xBOTR et remplacé par TBHC 8x30	17/07/2019	MC

Plan: FABRICATION		**Désignation:** PONT DE SINGE EN V	IE:02
Dessinateur: L.E.		**Référence:** Montage	Format Original A3
Matière: .	Date création: 25/04/2018	**Ensemble:** M3410-K	transalp jeux & équipements sportifs urbains
Couleur: .	**TRANSALP Tel.:0476647518 Fax :0476647979 119 Route de Faverge 38470 L'ALBENC**	**Gamme:** BIBOU STRUCTURES	

Etape 5 :
Préparer les HPL de l'étrave.
fixer les équerres sur le HPL avec des TRCC 8x25 + rondelles 8x25 et écrous borgnes 8.
Les écrous sont du coté des équerres. Equerres standard pour les parties droites et équerres 3690-EQ5 pour les partie inclinés. Insérer les HPL 3690-85 dans les fentes, puis les fixer avec des TRCC 8x25 + rondelles 8x20 et écrous borgnes M8.
Présenter ensuite le HPL 3689-01 avec le 3689-02, placer le HPL 3690-04 dessus et les assembler ensemble avec des écrous douilles M6 et des vis TFHC 6x20

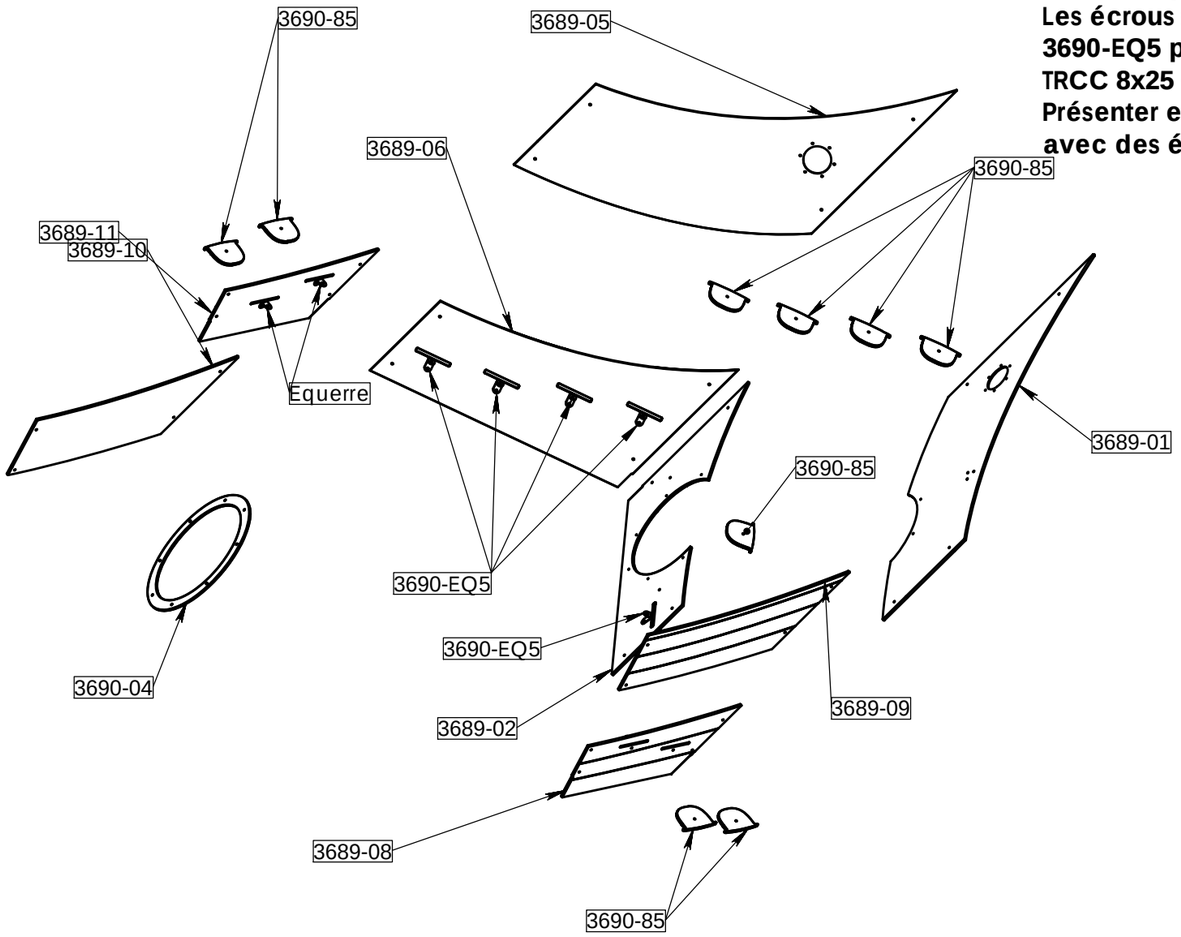

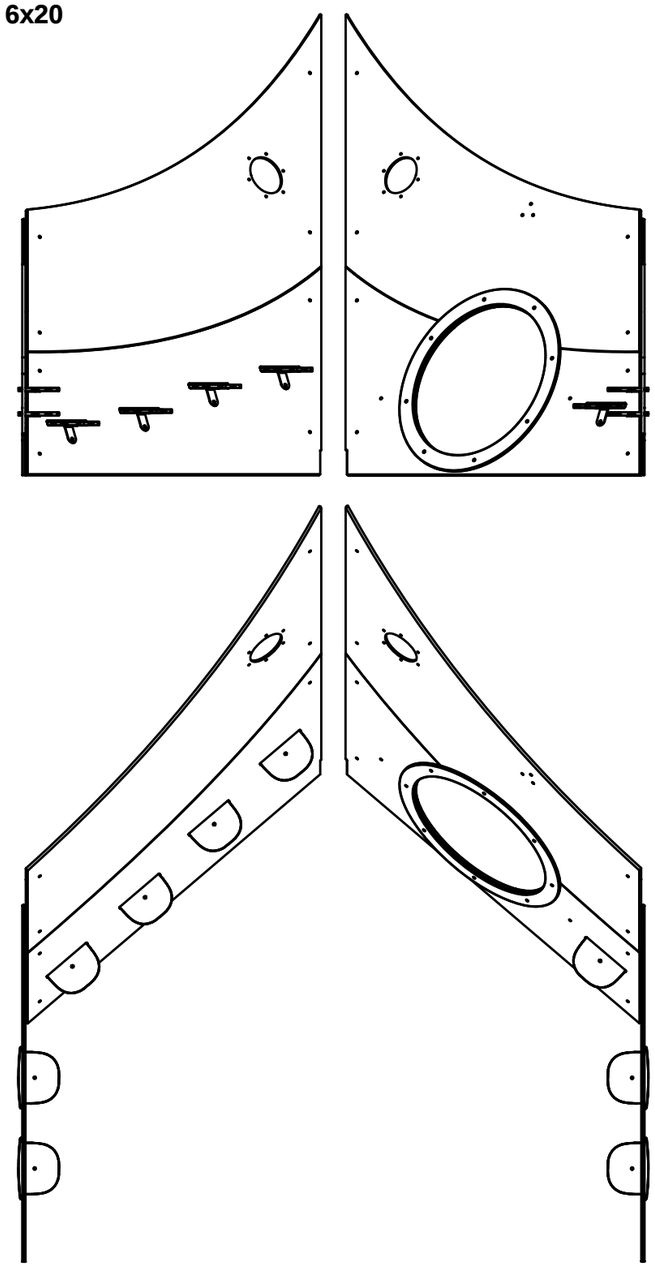

NUMERO DE PIECE	DESCRIPTION	Quantité
3689-01	Etrave HPL Haut Droite (22.5kg)	1
3689-02	Etrave HPL Bas Droite 13.1kg)	1
3689-05	Etrave Haut Gauche (22.5kg)	1
3689-06	Etrave HPL Bas Gauche (18.3kg)	1
3689-08	HPL Proue Bas Droite	1
3689-09	HPL Proue Haut Droite	1
3689-10	HPL Proue Haut Gauche	1
3689-11	HPL Proue Bas Gauche	1
3690-04	Renfort HPL Etrave	1
3690-85	Marche HPL	9
3690-EQ5	Equerre inox	5
715-09	Hublot Plexi prémonté	2
Equerre	Equerre standard inox	4

Visserie :
- 8 écrous douille M6
- 8 TFHC 8x20
- 9 TRCC 8x25
- 9 rondelles 8x25
- 9 écrous borgnes M8

REV.	DESCRIPTION	DATE	Dessinateur

Plan: FABRICATION	**Désignation:** PRINCIPE DE MONTAGE	IE:00	
Dessinateur: DS	**Référence:** MST-32-018	A3 Ech: 1/.. page 1/14	
Date création: 12/08/2021	**Ensemble:** ST-32-018		
TRANSALP Tel.:0476647518 Fax :0476647979 Quartier de la gare 38470 L'ALBENC	**Gamme:** Bibou Structures 13 MM-ref	transalp jeux & équipements sportifs urbains	

Matière: xxx
Couleur: xxx

Etape 6 :
Présenter les poteaux de l'étrave et assembler les équerres dessus avec des TBHC 8x20 et rondelles 8x20.
ATTENTION pour fixer les équerres 3690-EQ2 utiliser une clé 6 pans meuler.
Assembler ensuite les panneaux HPL avec des TRCC 8x25 + rondelles 8x25 et écrous borgnes M8

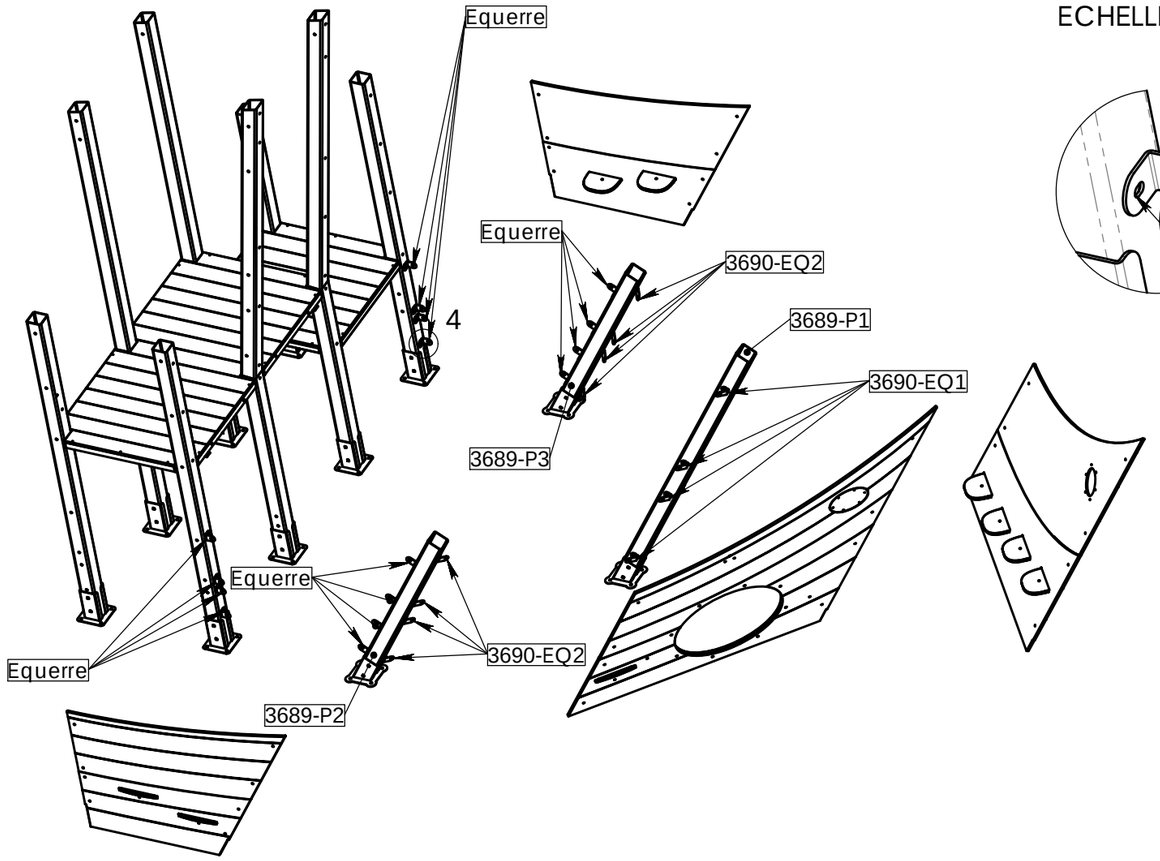

DÉTAIL 4
ECHELLE 1 : 5

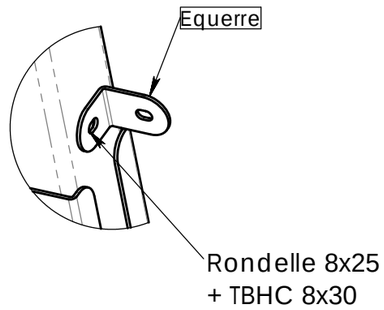

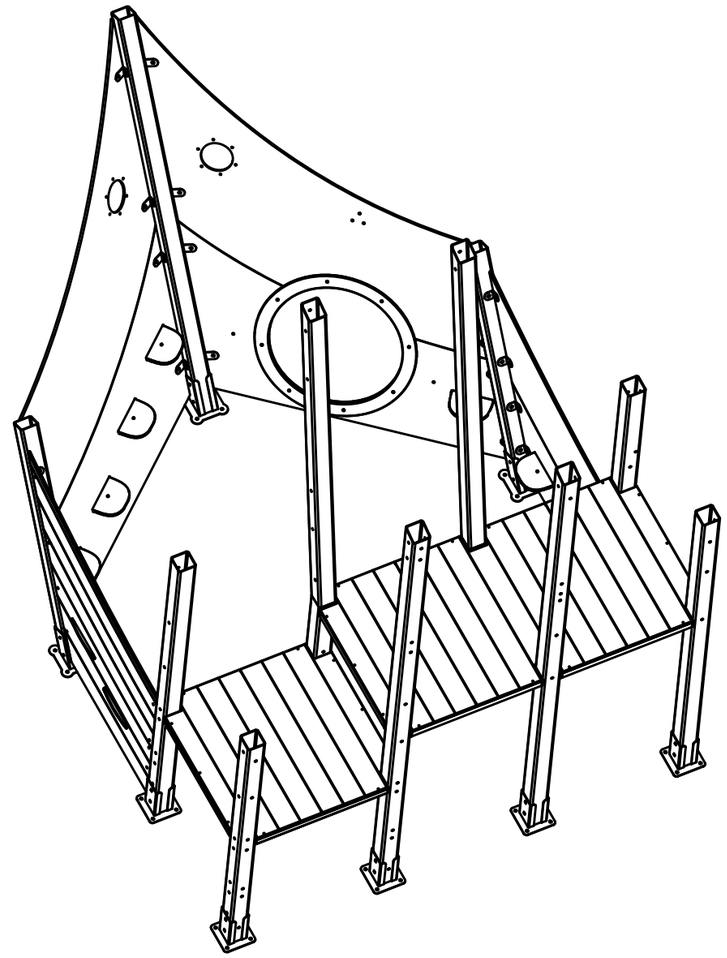

NUMERO DE PIECE	DESCRIPTION	Quantité
3689-P1	Poteau	1
3689-P2	Poteau	1
3689-P3	Poteau	1
3690-EQ2	Equerre inox	8
3690-EQ1	Equerre inox	8
3690-EQ5	Equerre inox	5
Equerre	Equerre standard inox	16

Visserie :
- 37 TBHC 8x30
- 37 rondelles 8x20
- 37 TRCC 8x25
- 37 rondelles 8x25
- 37 écrous borgnes M8

REV.	DESCRIPTION	DATE	Dessinateur

Plan: FABRICATION	**Désignation:** PRINCIPE DE MONTAGE	IE:00	
Dessinateur: DS	**Référence:** MST-32-018	A3 Ech: 1/.. page 1/14	
Date création: 12/08/2021	**Ensemble:** ST-32-018		
TRANSALP Tel.:0476647518 Fax :0476647979 Quartier de la gare 38470 L'ALBENC	**Gamme:** Bibou Structures 13 MM-ref	transalp jeux & equipements sportifs urbains	

Matière: xxx
Couleur: xxx

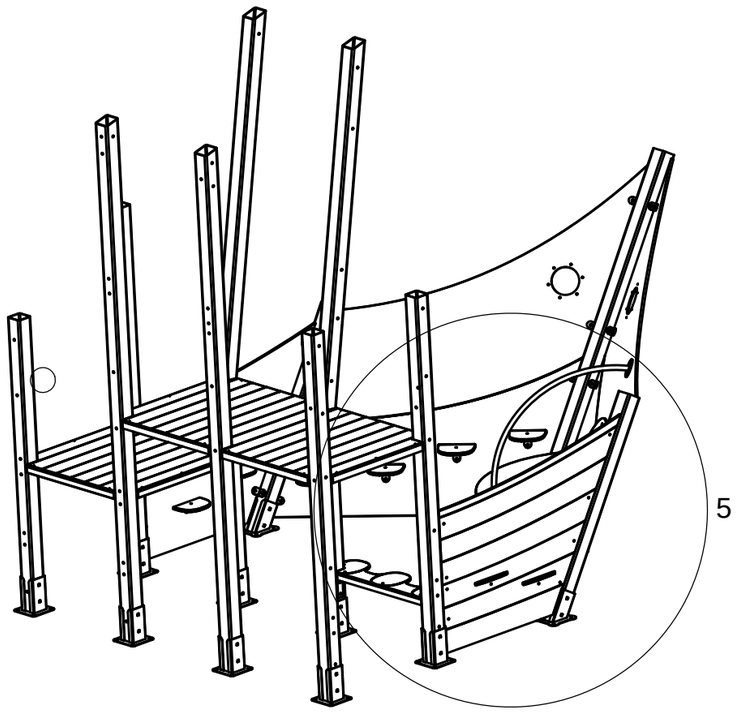

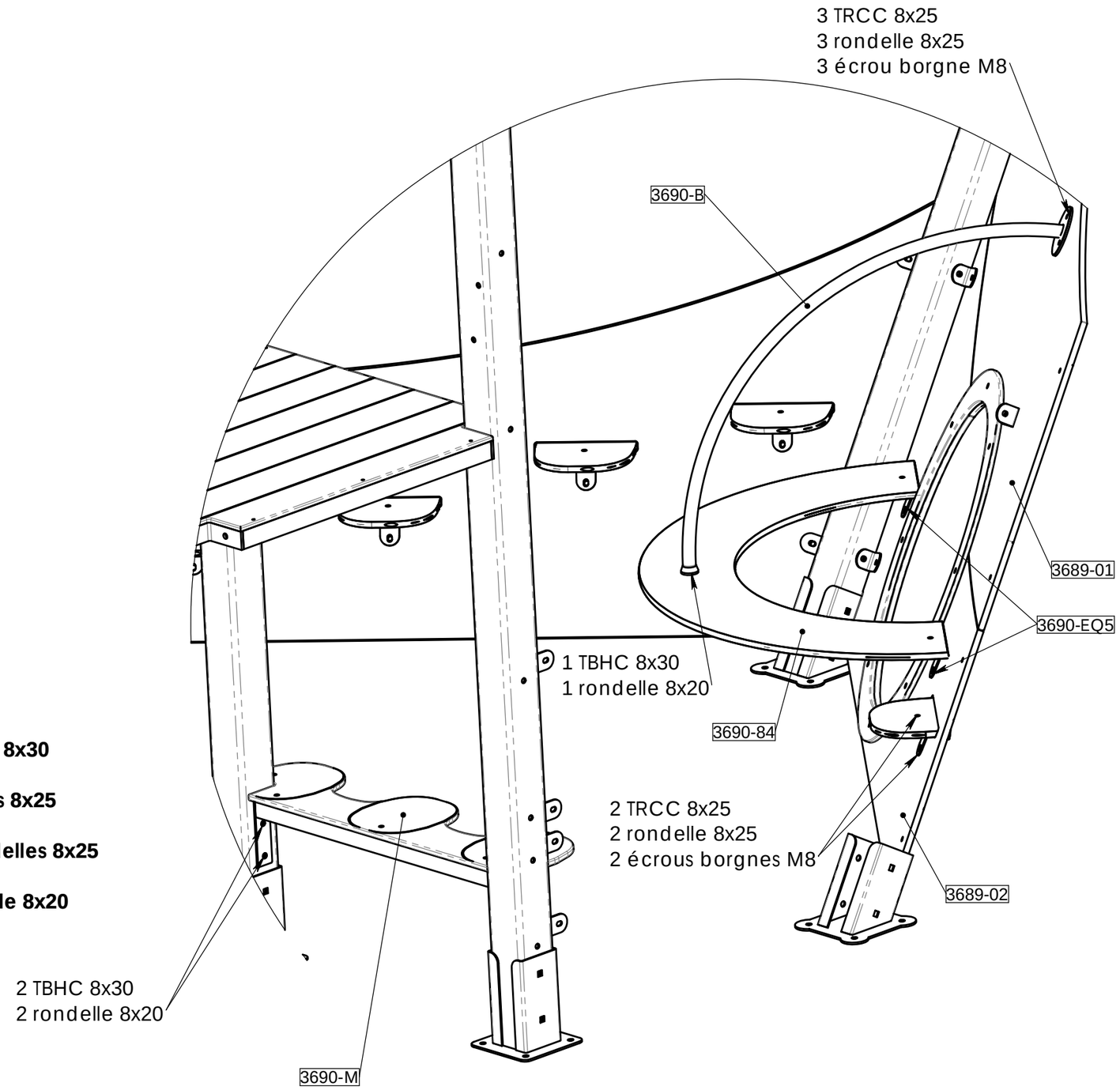

Etape 7 :
Présenter la banquette 3690-M (5 kg) entre les 2 poteaux et la fixer avec des TBHC 8x30 + rondelles 8x20.
Fixer le deux équerres 3690-EQ5 sur le HPL 3689-02 avec des TRCC 8x25 + rondelles 8x25 et écrous borgnes M8.
Assembler la barre de renfort 3690-B sur le HPL 3689-01 avec des TRCC 8x25 + rondelles 8x25 et écrous borgnes M8.
Puis fixer la banquette 3690-84 sur la barre de renfort avec une TBHC 8x30 + rondelle 8x20

Visserie :
- 5 TBHC 8x30
- 5 rondelles 8x20
- 7 TRCC 8x25
- 7 rondelles 8x25
- 7 écrous borgnes M8

REV.	DESCRIPTION	DATE	Dessinateur

	Plan: FABRICATION	**Désignation:** PRINCIPE DE MONTAGE	IE:00
	Dessinateur: DS	**Référence:** MST-32-018	A3 Ech: 1/.. page 1/14
Matière: xxx	Date création: 12/08/2021	**Ensemble:** ST-32-018	
Couleur: xxx	TRANSALP Tel.:0476647518 Fax :0476647979 Quartier de la gare 38470 L'ALBENC	**Gamme:** Bi-Structures 13 MM-ref	transalp jeux & équipements sportifs urbains

DÉTAIL 5
ÉCHELLE 1 : 10

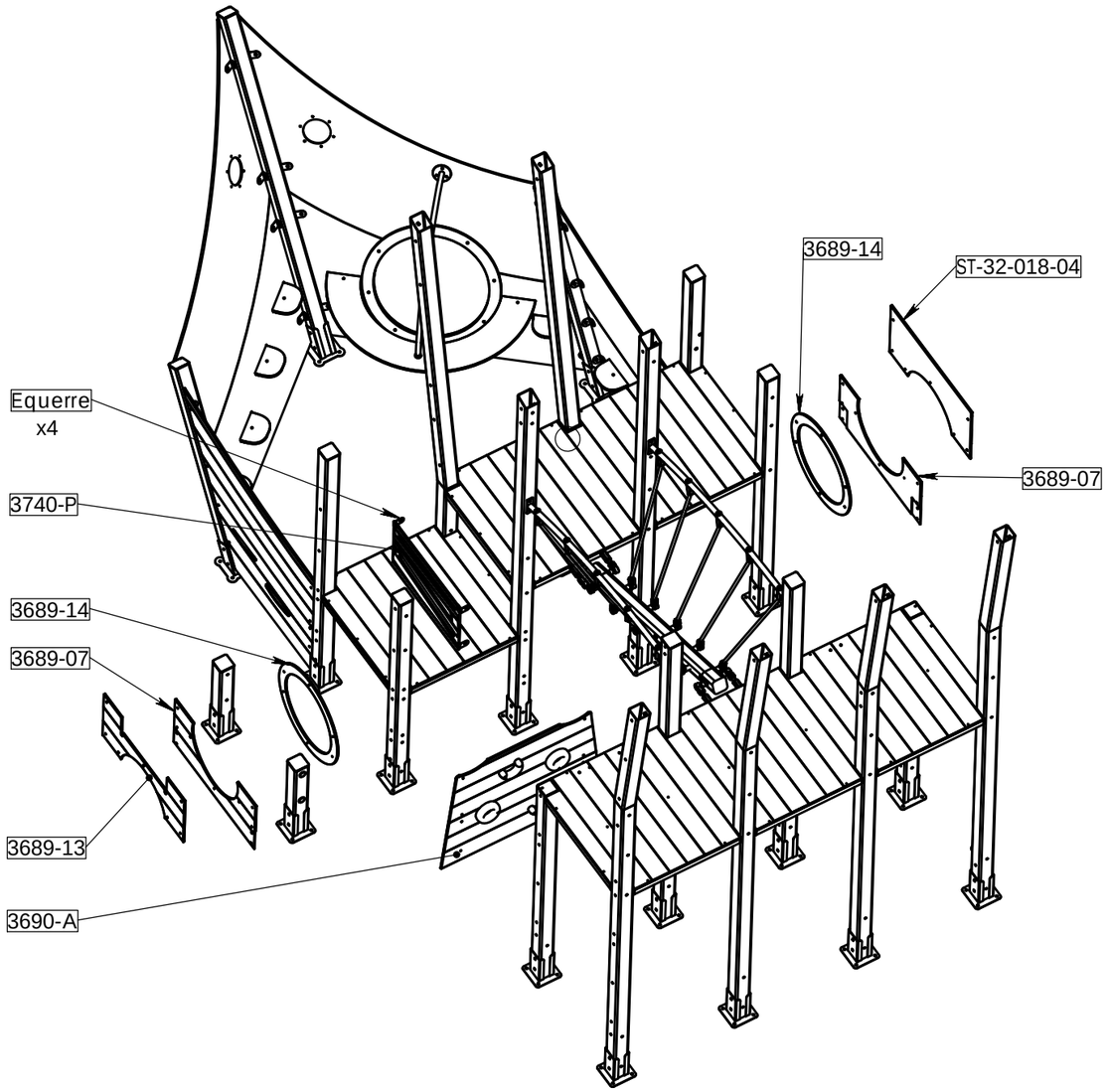

Visserie :

- 4 TRCC 10x130
- 30 TBHC 8x30
- 30 rondelles 8x20
- 12 écrous douilles M6
- 12 TFHC 6x20

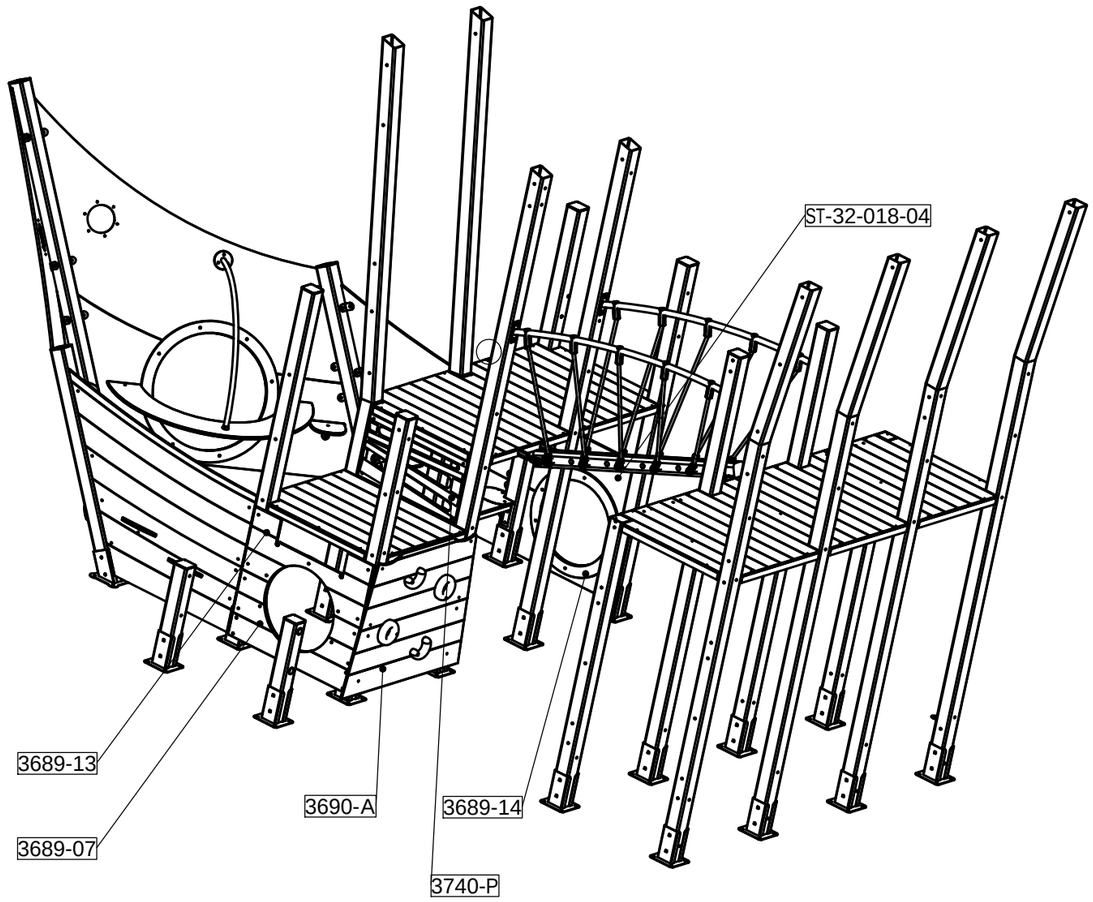

Etape 8 :
Monter les HPL 3689-07/13 et ST-32-018-04 sur les poteaux avec des TBHC 8x30 + rondelles 8x20.
Monter le panneau échelle 3740-P + 4 équerres avec des TBHC 8x30 + rondelles 8x20.
Monter le panneau escalade avec des TBHC 8x30 + rondelles 8x20.
Présenter les 2 HPL 3689-14 et les assembler avec des écrous douilles et vis TFHC 6x20
ATTENTION pour monter les HPL 3689-07 démonter les TRCC 10x120 qui tiennent les platines de scellement monter les HPL, puis remonter avec des TRCC 10x130 qui emprisonnent le HPL et la platine de scellement.

REV.	DESCRIPTION	DATE	Dessinateur

	Plan: FABRICATION	**Désignation:** PRINCIPE DE MONTAGE	IE:00
	Dessinateur: DS	**Référence:** MST-32-018	A3 Ech: 1/.. page 1/14
Matière: xxx	Date création: 12/08/2021	**Ensemble:** ST-32-018	transalp jeux & equipements sportifs urbains
Couleur: xxx	TRANSALP Tel.:0476647518 Fax :0476647979 Quartier de la gare 38470 L'ALBENC	**Gamme:** Bibou Structures 13 MM-ref	

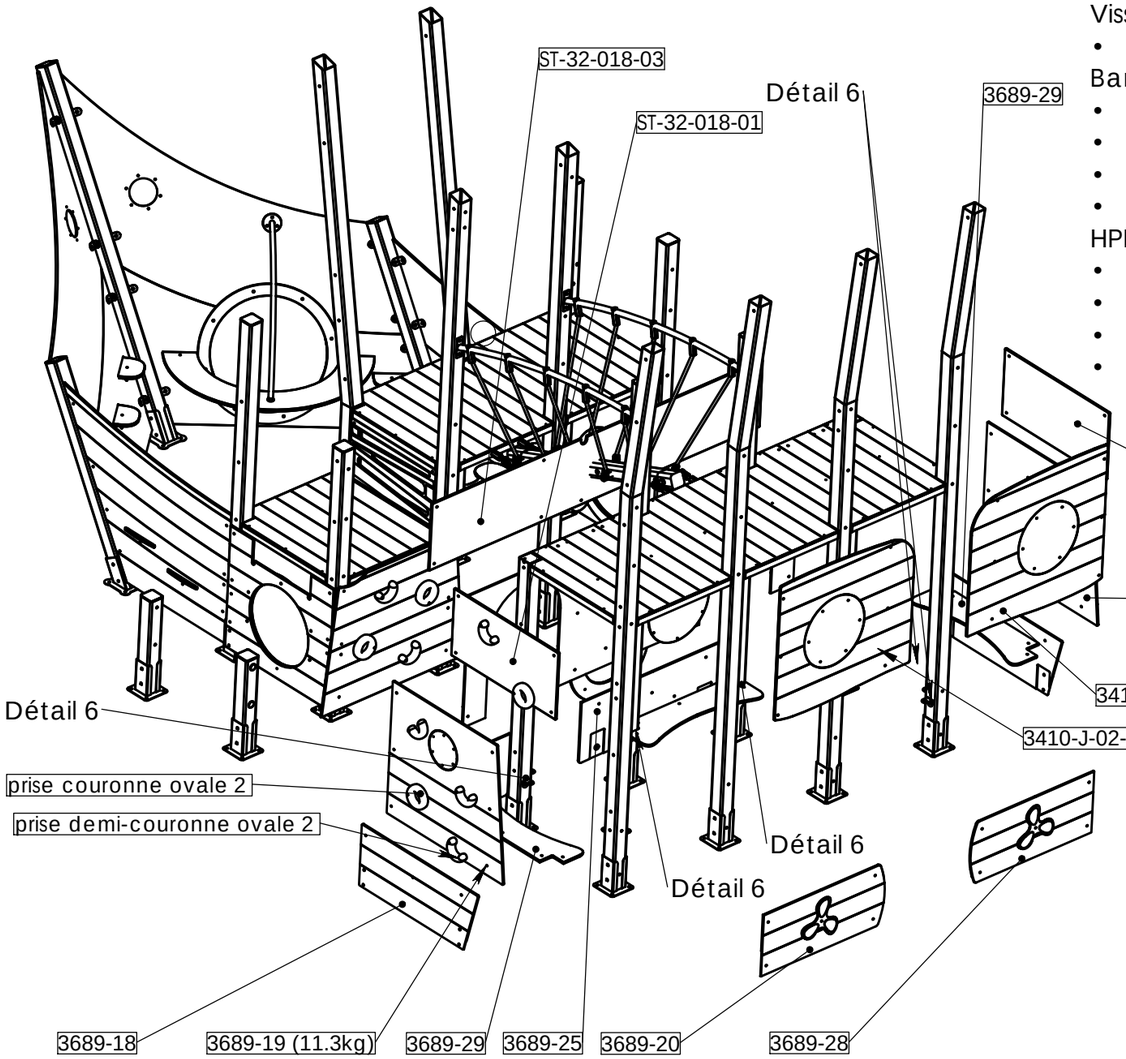

Visserie :

- 4 TRCC 10x130

Banquettes

- 15 équerres standard
- 30 TRCC 8x25
- 30 rondelles 8x25
- 30 écrous borgnes M8

HPL

- 72 TBHC 8x30
- 72 rondelles 8x20
- 4 écrous douilles M6
- 4 TFHC 6x20

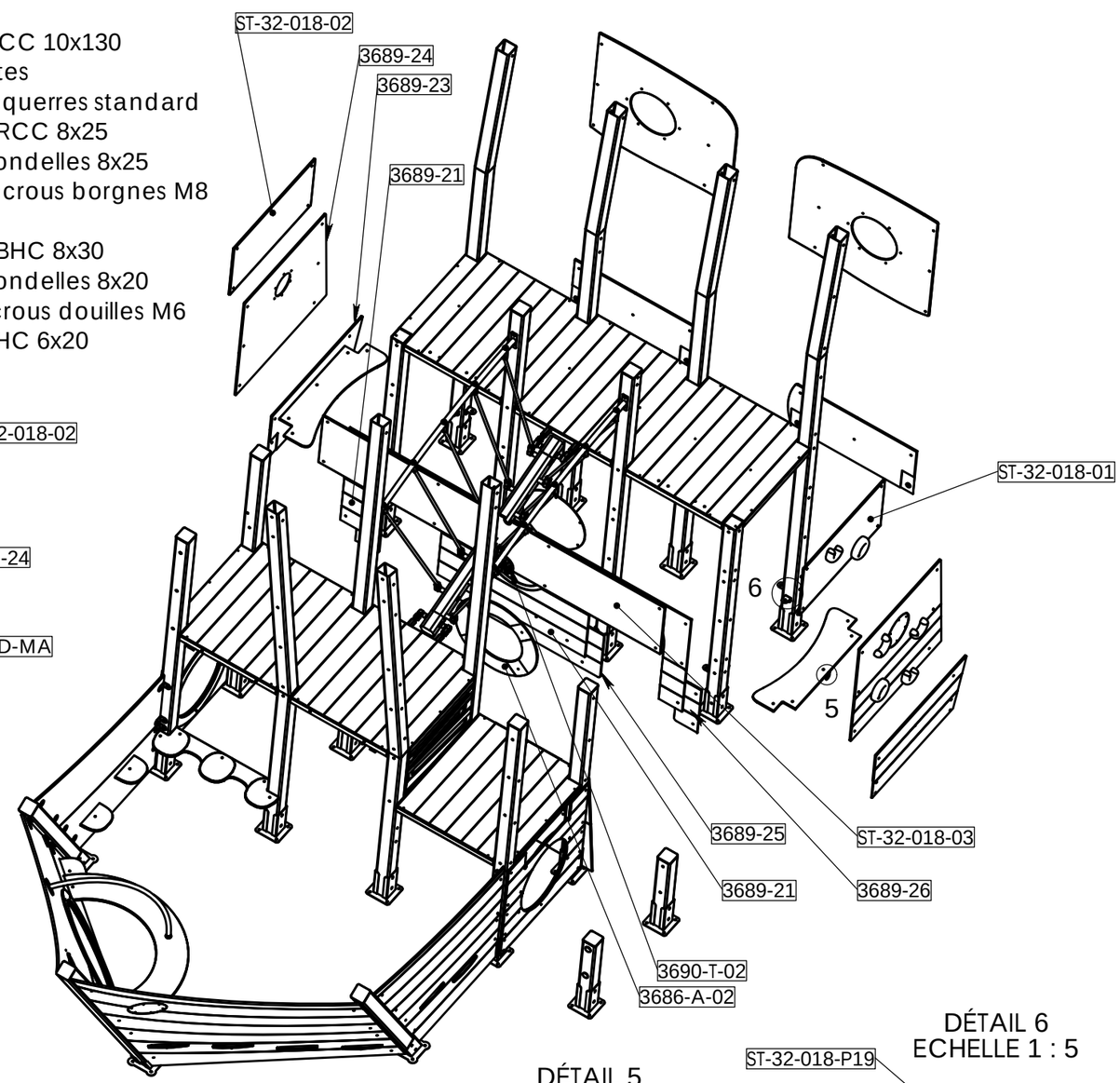

DÉTAIL 5
ECHELLE 1 : 5

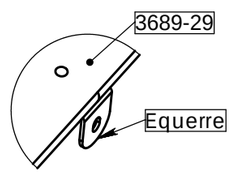

DÉTAIL 6
ECHELLE 1 : 5

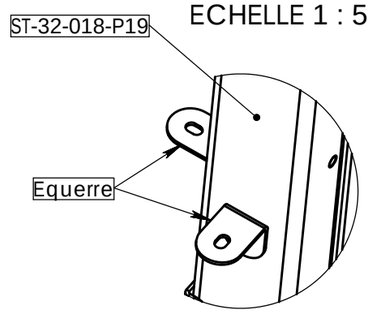

Etape 9 :
Monter les équerres standard sur les poteaux suivant détail 6 avec des TBHC 8x30 + rondelles 8x20
Monter les équerres standard sur les banquettes 3689-29 suivant détail 5 avec des TRCC 8x25 + rondelles 8x25 + écrous borgnes M8
Monter les HPL répertoriés sur les vues avec des TBHC 8x30 + rondelles 8x20.
Présenter le HPL 3686-A-02 et l'assembler avec des écrous douilles et vis TFHC 6x20
Fixer le HPL boussole 3690-T-02 avec 1 vis TBHC 8x20 + 2 rondelle 8x20 + écrou borgne.
ATTENTION pour monter les HPL 3689-18 et 23 démonter les TRCC 10x120 qui tiennent les platines de scellement
monter les HPL, puis remonter avec des TRCC 10x130 qui emprisonnent le HPL et la platine de scellement.
ATTENTION les prises d'escalades sont à monter sur le panneau (visserie comprise avec les prises).
Assembler ensuite les 3 banquettes sur les équerre des poteaux et sur les HPL avec TRCC 8 x25 + rondelles 8x25 + écrous borgnes M8

REV.	DESCRIPTION	DATE	Dessinateur

	Plan: FABRICATION	**Désignation:** PRINCIPE DE MONTAGE	IE:00
	Dessinateur: DS	**Référence:** MST-32-018	A3 Ech: 1/.. page 1/14
Matière: xxx	Date création: 12/08/2021	**Ensemble:** ST-32-018	transalp
Couleur: xxx	**TRANSALP Tel.:0476647518 Fax :0476647979 Quartier de la gare 38470 L'ALBENC**	**Gamme:** Bibou Structures 13 MM-ref	

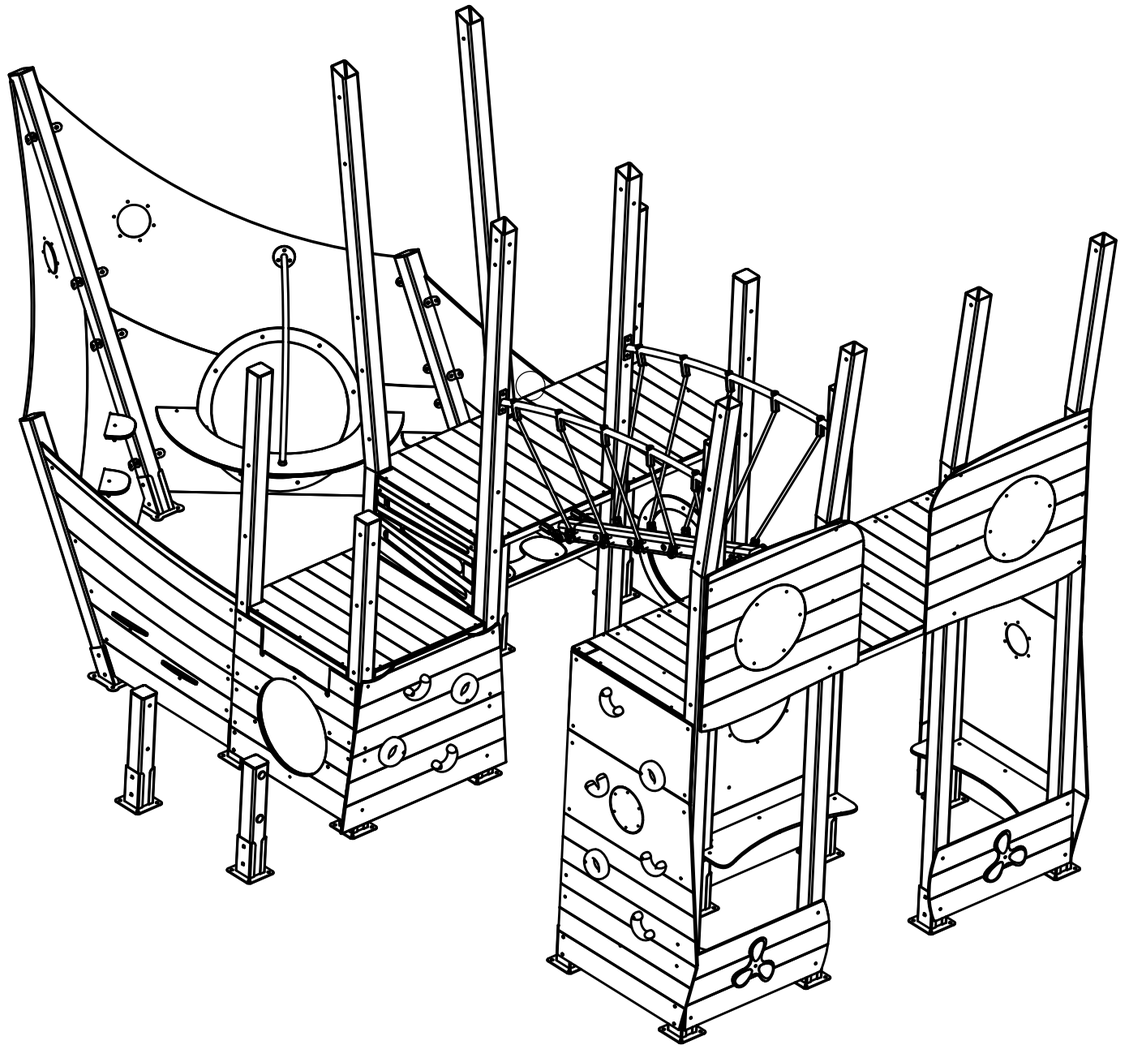

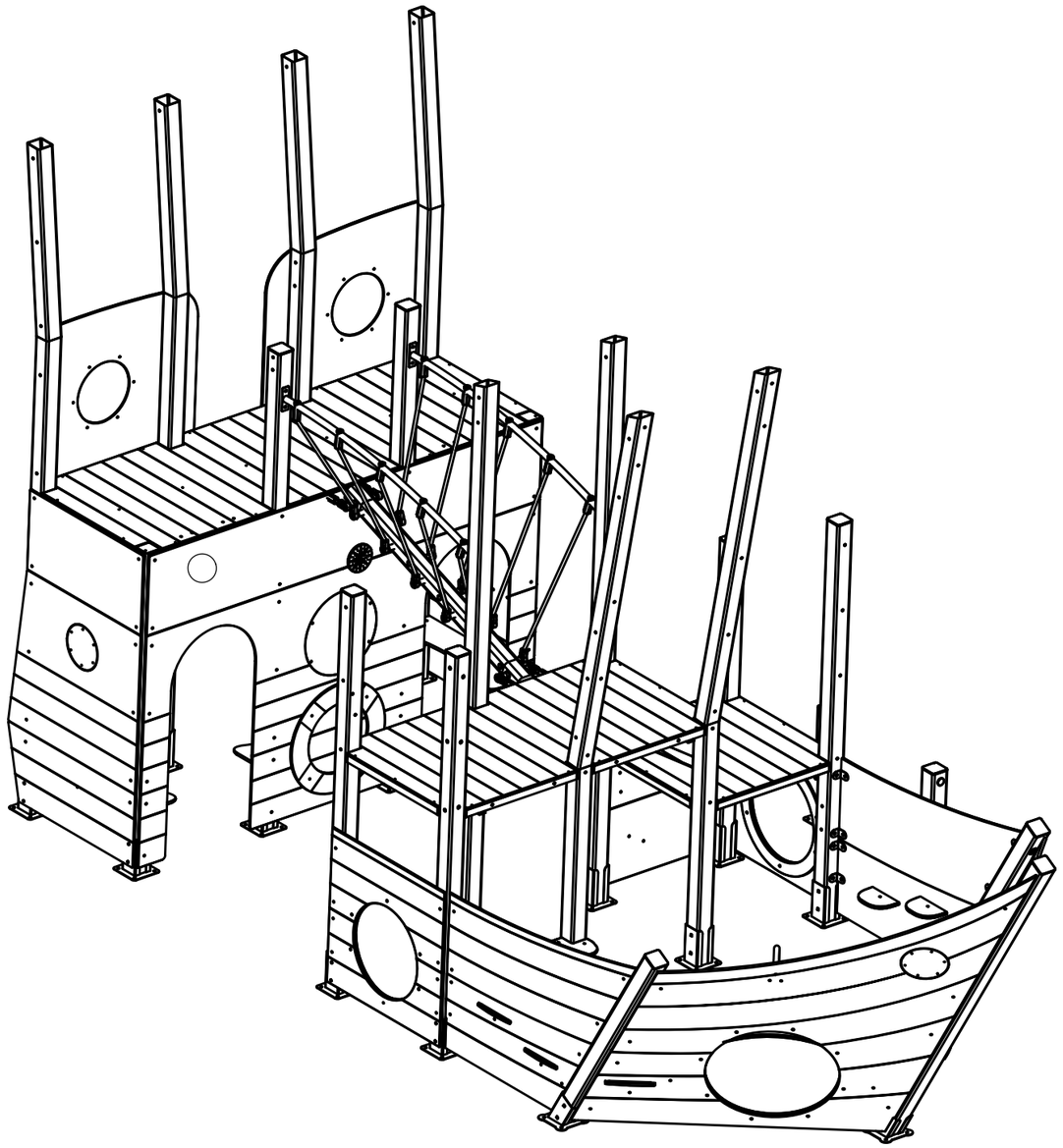

REV.	DESCRIPTION		DATE	Dessinateur
	Plan: FABRICATION	**Désignation:** PRINCIPE DE MONTAGE	IE:00	
	Dessinateur: DS	**Référence:** MST-32-018	A3 Ech: 1/.. page 1/14	
Matière: xxx	Date création: 12/08/2021	**Ensemble:** ST-32-018	transalp	
Couleur: xxx	**TRANSALP Tel.:0476647518 Fax :0476647979 Quartier de la gare 38470 L'ALBENC**	**Gamme:** Bibou Structures 13 MM-ref	jeux & equipements sportifs urbains	

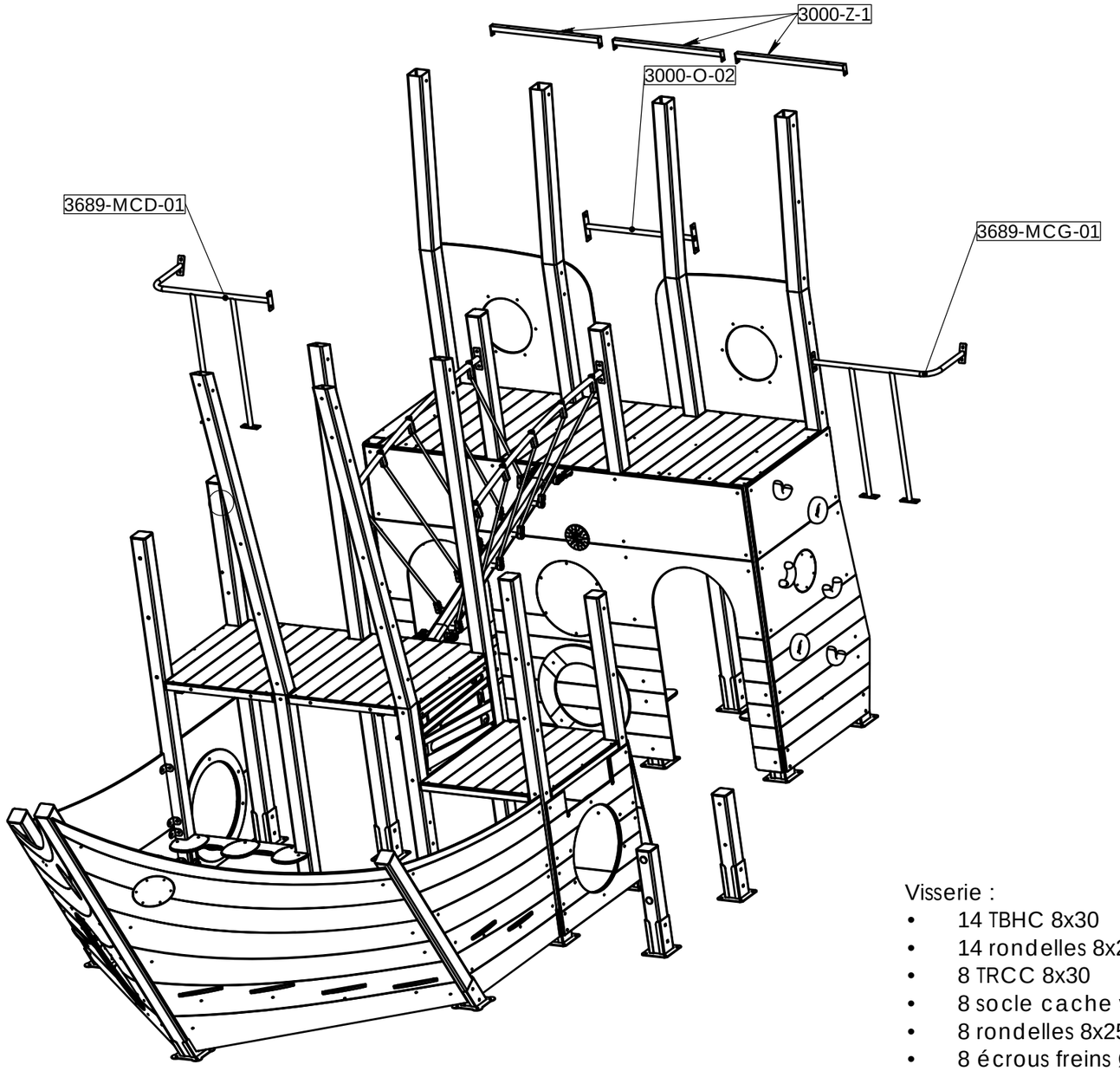

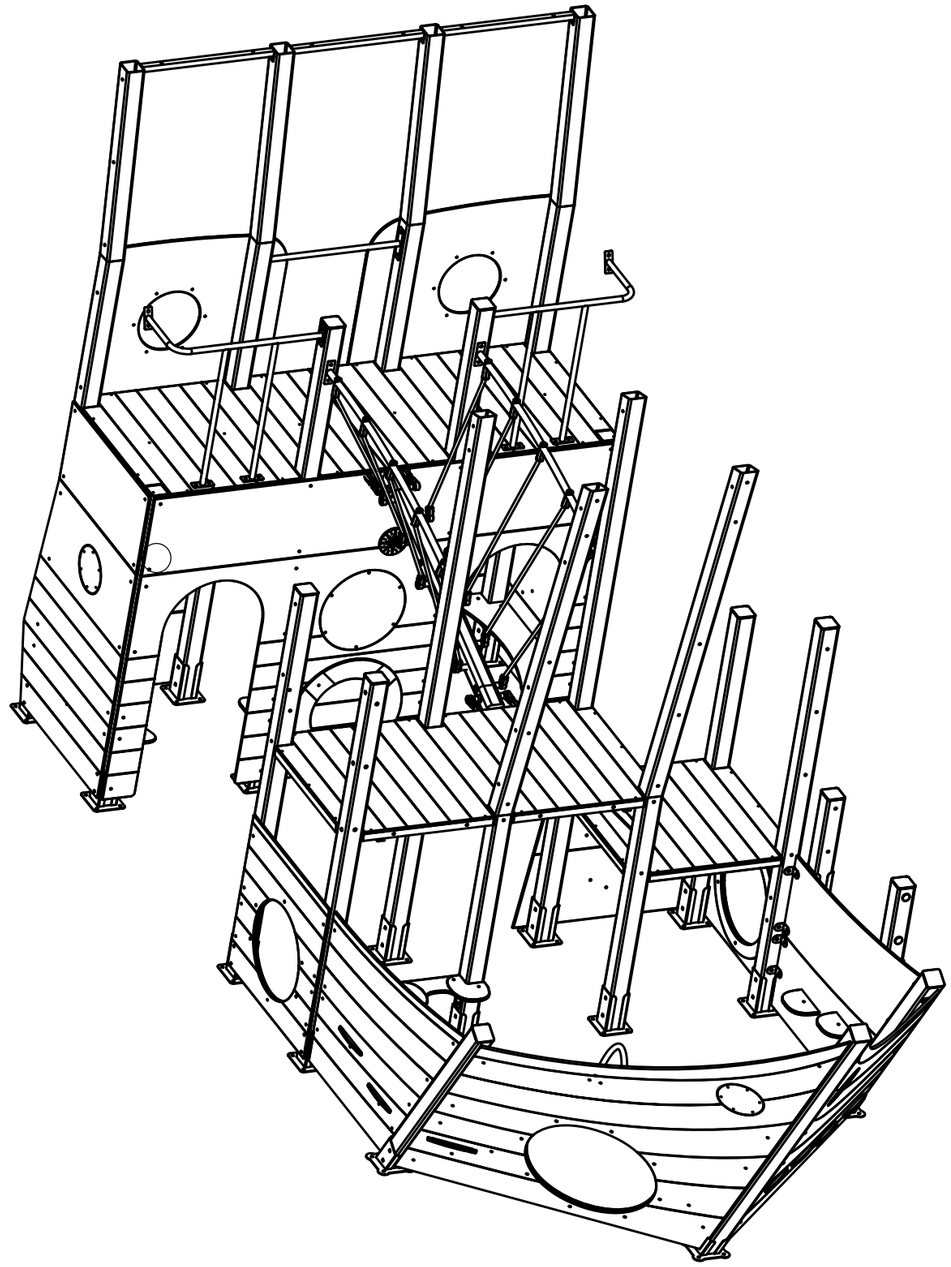

Visserie :

- 14 TBHC 8x30
- 14 rondelles 8x20
- 8 TRCC 8x30
- 8 socle cache vis
- 8 rondelles 8x25
- 8 écrous freins Ø8
- 8 bouchons

Etape 10 :
Présenter les éléments nommés ci-dessus
les fixer avec des TBHC 8x30 + rondelles 8x20.
Présenter les gardes corps les fixer sur les poteaux avec des TBHC 8x30 + rondelles 8x20
et sur le HPL avec des TRCC 8x30 + socle cache vis + rondelles 8x25 + écous freins M8 et bouchon

REV.	DESCRIPTION		DATE	Dessinateur
	Plan: FABRICATION	**Désignation:** PRINCIPE DE MONTAGE	IE:00	
	Dessinateur: DS	**Référence:** MST-32-018	A3 Ech: 1/.. page 1/14	
Matière: xxx	Date création: 12/08/2021	**Ensemble:** ST-32-018	transalp	
Couleur: xxx	TRANSALP Tel.:0476647518 Fax :0476647979 Quartier de la gare 38470 L'ALBENC	**Gamme:** Bibou Structures 13 MM-ref		

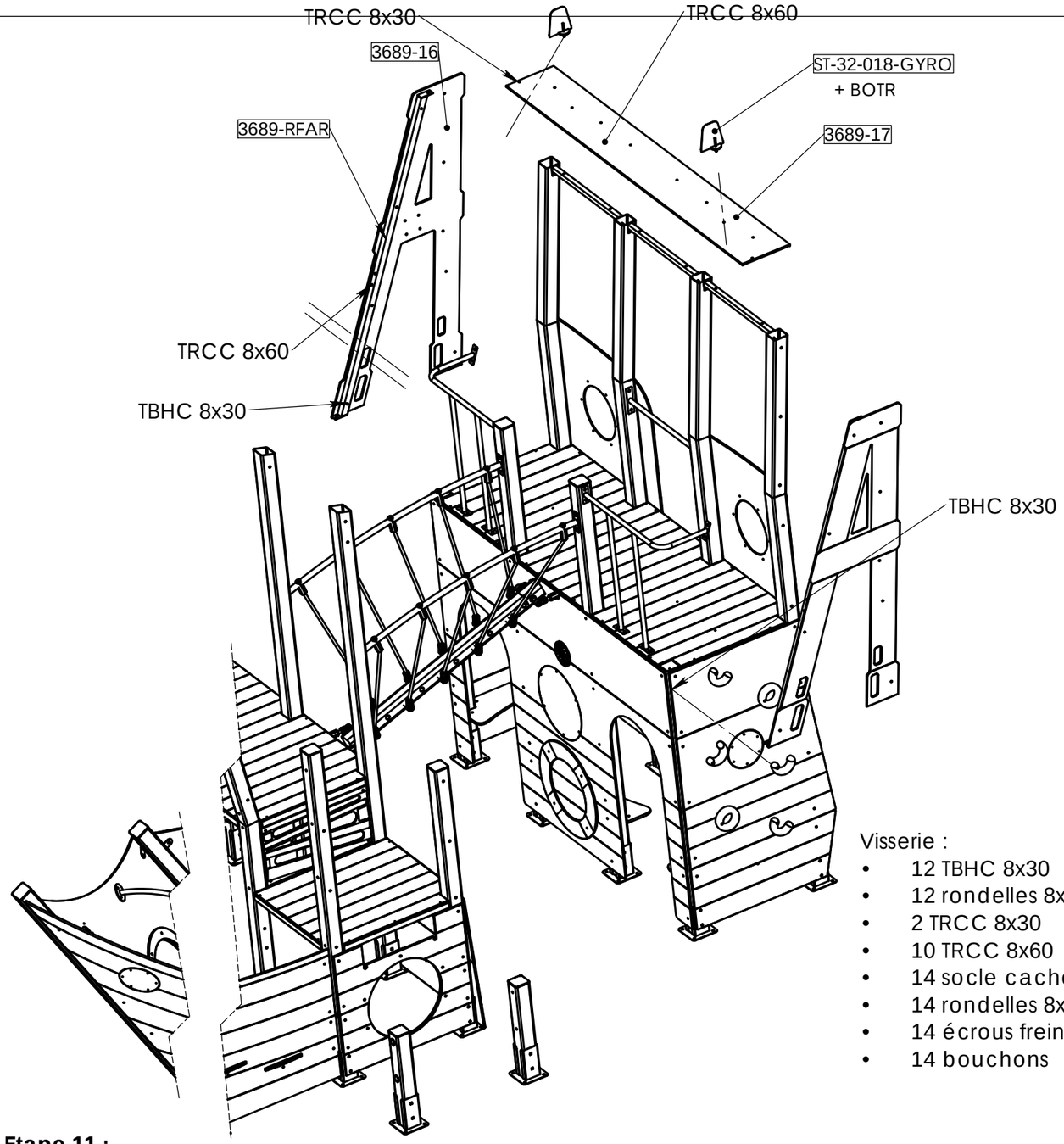

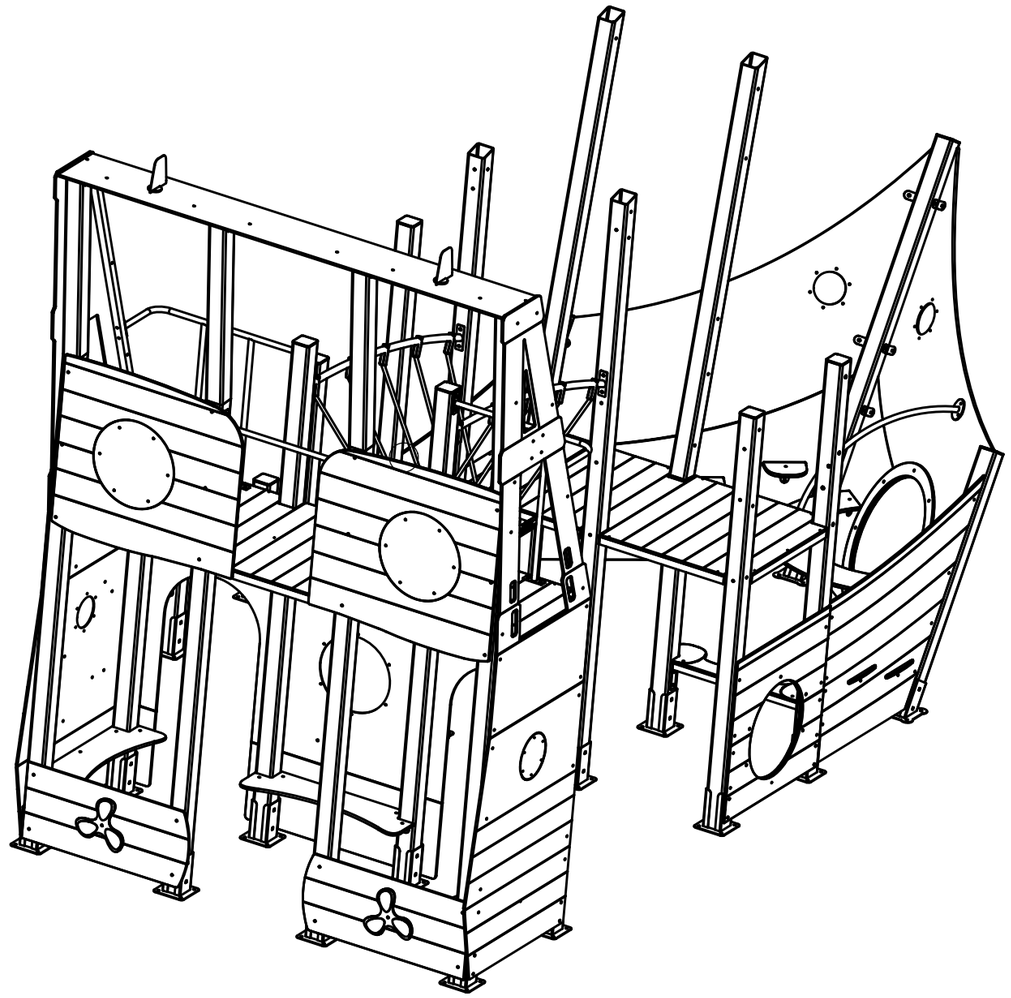

Visserie :

- 12 TBHC 8x30
- 12 rondelles 8x20
- 2 TRCC 8x30
- 10 TRCC 8x60
- 14 socle cache vis
- 14 rondelles 8x25
- 14 écrous freins Ø8
- 14 bouchons

Etape 11 :
Présenter le HPL 3989-17 et fixer avec des TRCC 8x60 + socle cache vis + rondelle 8x25 + écrou frein 8 et bouchon sur les 3000-Z.
Présenter les HPL 3689-15 et 16 prémonter sur les supports 3689-RFAR (poids de l'ensemble 15.2kg), fixer les HPL sur les poteaux avec des TBHC 8 x30 + rondelles 8x20.
Fixer les tubes gardes corps sur les supports 3689-RFAR avec des TRCC 8x60 + socle cache vis + rondelle 8x25 + écrou frein 8 et bouchon.
Fixer le bas du support sur les poteaux avec TBHC 8 x30 + rondelles 8x20.
Fixer le haut du support TRCC 8x30 + socle cache vis + rondelle 8x25 + écrou frein 8 et bouchon.
Fixer les gyrophares avec un jeu de fonctionnement pour la rotation (girouette).

REV.	DESCRIPTION	DATE	Dessinateur

Plan: FABRICATION	**Désignation:** PRINCIPE DE MONTAGE	IE:00	
Dessinateur: DS	**Référence:** MST-32-018	A3 Ech: 1/.. page 1/14	
Matière: xxx — Date création: 12/08/2021	**Ensemble:** ST-32-018	transalp	
Couleur: xxx — TRANSALP Tel.:0476647518 Fax :0476647979 Quartier de la gare 38470 L'ALBENC	**Gamme:** Bibou Structures 13 MM-ref	jeux & équipements sportifs urbains	

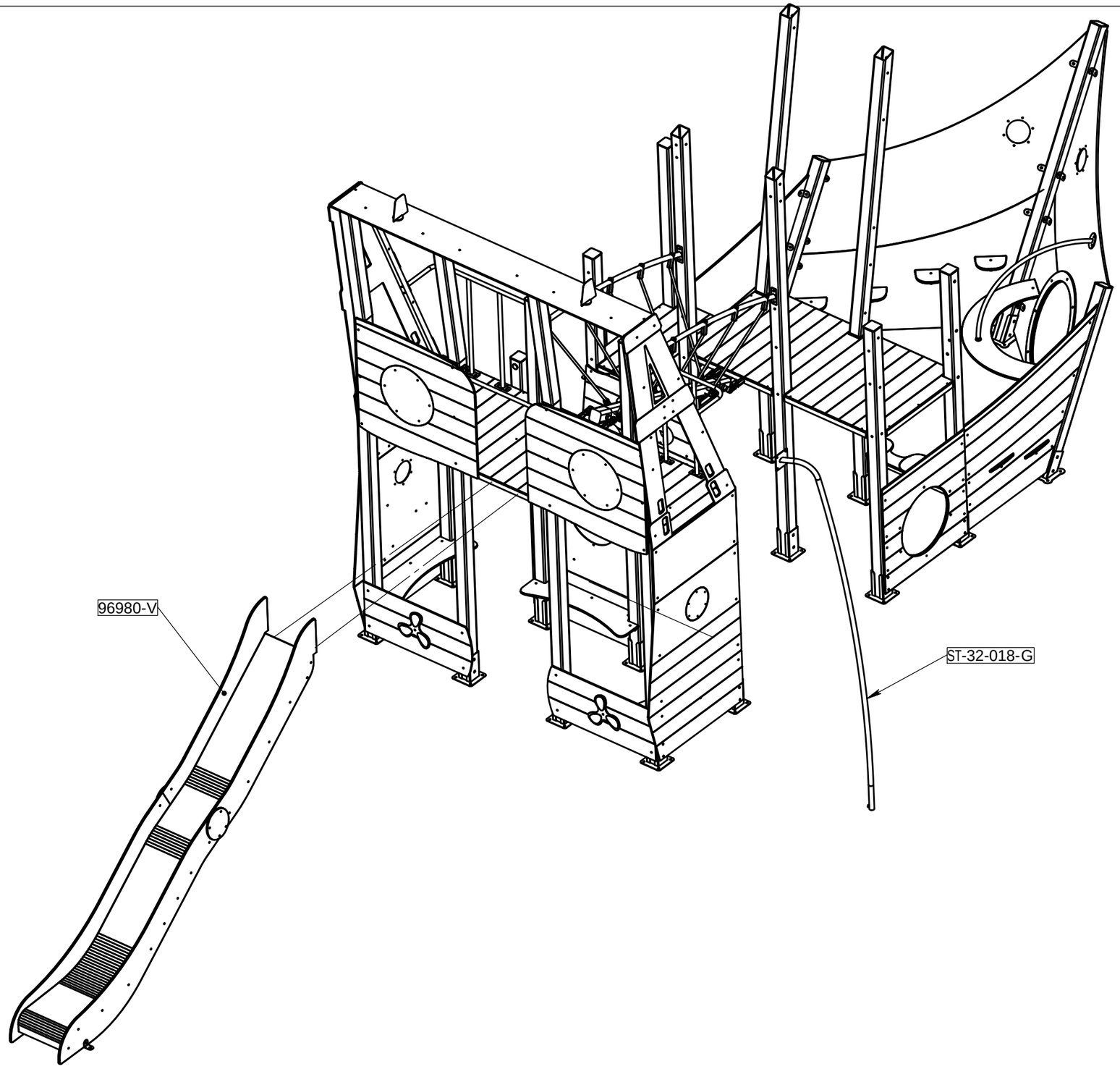

Visserie :

- 2 TRCC 8x60
- 4 rondelles 8x25
- 4 écrous freins Ø8
- 2 bouchons

Etape 12 :
Fixer le toboggan 96980-V suivant notice spécifique
Présenter le mât de pompier ST-32-018-G et fixer sur le HPL avec
TRCC 8x30 + cache vis + rondelles 10x20 + écrou frein M10 et bouchon.

REV.	DESCRIPTION		DATE	Dessinateur
	Plan: FABRICATION	**Désignation:** PRINCIPE DE MONTAGE	IE:00	
	Dessinateur: DS	**Référence:** MST-32-018	A3 Ech: 1/.. page 1/14	
Matière: xxx	Date création: 12/08/2021	**Ensemble:** ST-32-018	transalp	
Couleur: xxx	TRANSALP Tel.:0476647518 Fax :0476647979 Quartier de la gare 38470 L'ALBENC	**Gamme:** Bibou Structures 13 MM-ref	jeux & équipements sportifs urbains	

Instructions de montage :

1. Identifier le toboggan 96940 (H 0.90m)

et préparer la visserie, soit :

- 2 TRCC 8x25
- 2 Rondelle 8x25
- 2 Ecrou frein M8
- 2 Socle cache vis
- 2 Bouchon

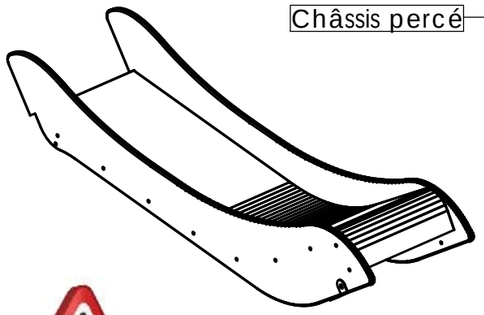

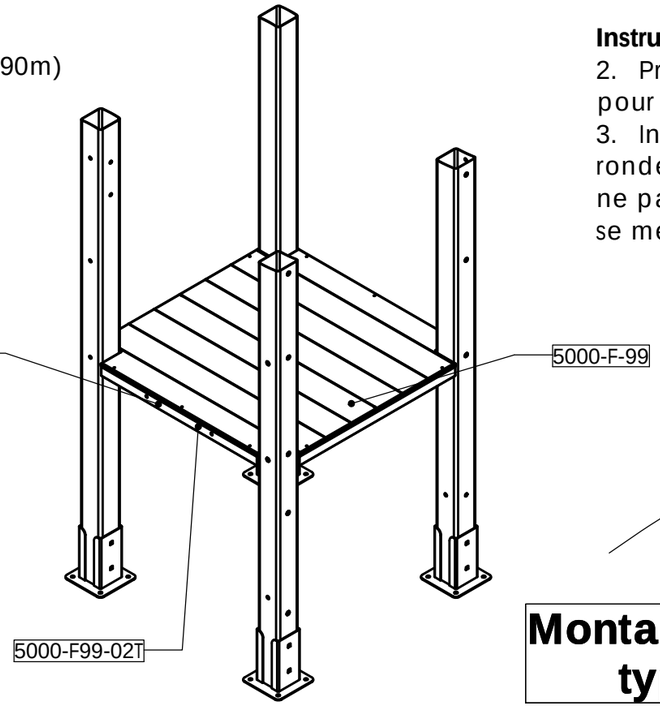

Instructions de montage :

2. Présenter le toboggan face au plancher pré-percé pour le toboggan.
3. Insérer ensuite les TRCC, puis les socles cache vis, rondelle, écrou, faire un amorce de serrage, ne pas mettre le bouchon, celui-ci viendra se mettre quand l'ensemble de la structure sera montée.

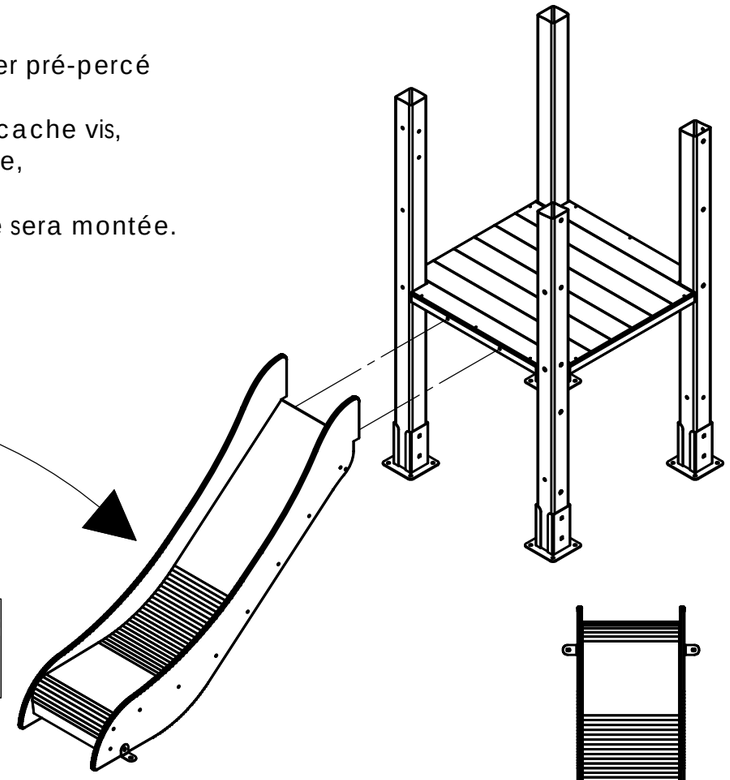

Montage identique pour tous types de toboggans

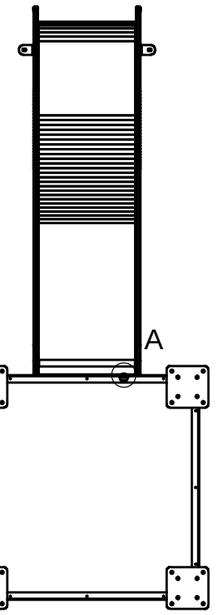

DÉTAIL A

Pour une glissière polyester:

Faire un joint silicone sur la largeur entre le plancher et la glissière

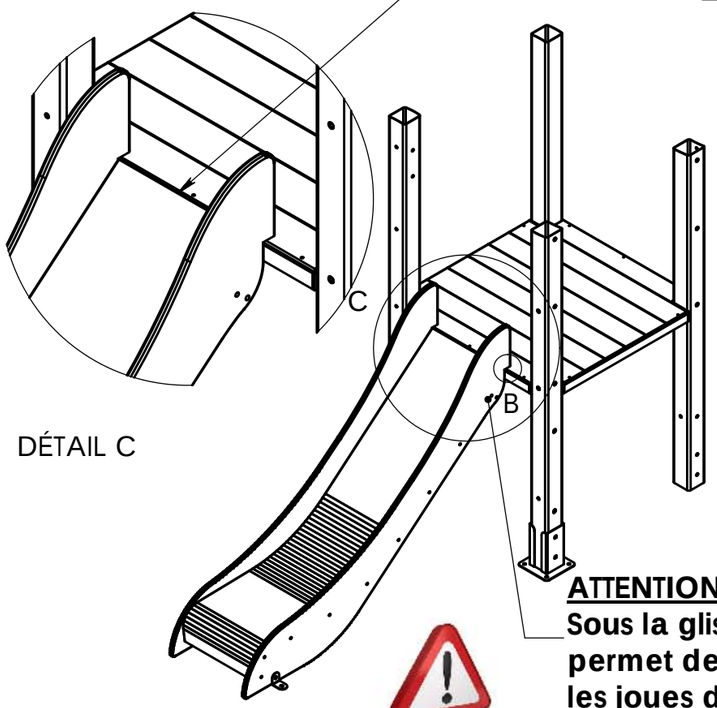

DÉTAIL C

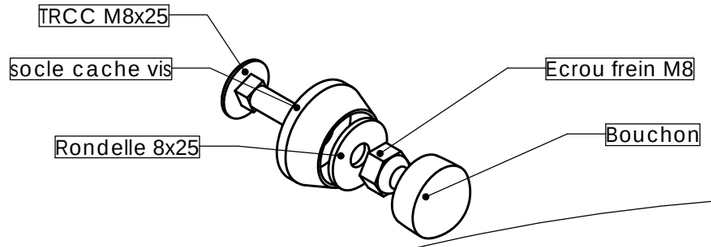

DÉTAIL B

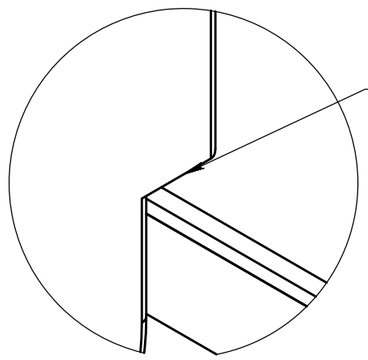

ATTENTION:

le toboggan doit parfaitement plaquer contre le plancher, pour éviter un coincement de cordon

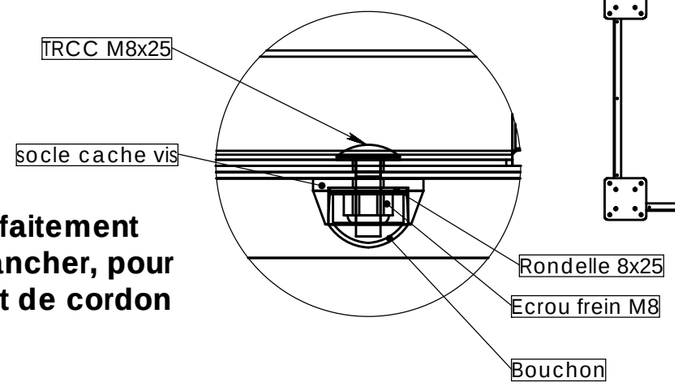

ATTENTION:

Sous la glissière il y a une barre, celle-ci permet de plaquer les flancs du toboggan contre les joues de départ toboggan

REV.	DESCRIPTION		DATE	Dessinateur
Plan: FABRICATION	**Désignation:** Intructions de montage		IE:00	
Dessinateur: MC	**Référence:** 96940 sur 5000-F-99		A3	Ech: 1/
Matière: xxx / Date création: 05.10.2020	**Ensemble:** M96940 - 5000-F-99			
Couleur: xxx / TRANSALP Tel.:0476647518 Fax :0476647979 Quartier de la gare 38470 L'ALBENC	**Gamme:** Bibou structure			

transalp
jeux & équipements sportifs urbains

Vue monté

DÉTAIL 8
ECHELLE 1 : 10

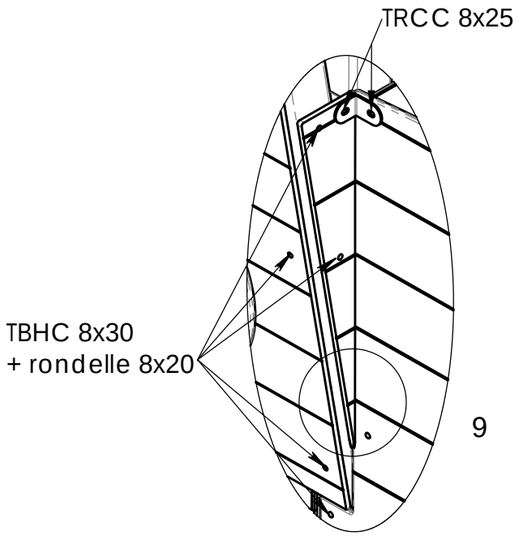

DÉTAIL 9
ECHELLE 1 : 5

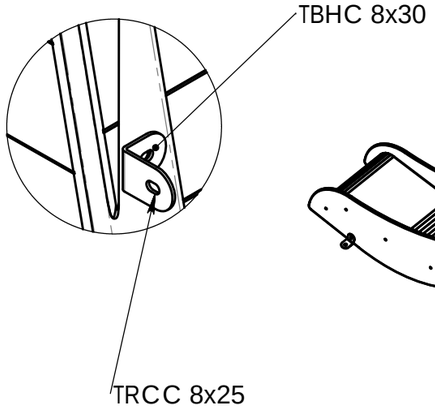

DÉTAIL 10
ECHELLE 1 : 5

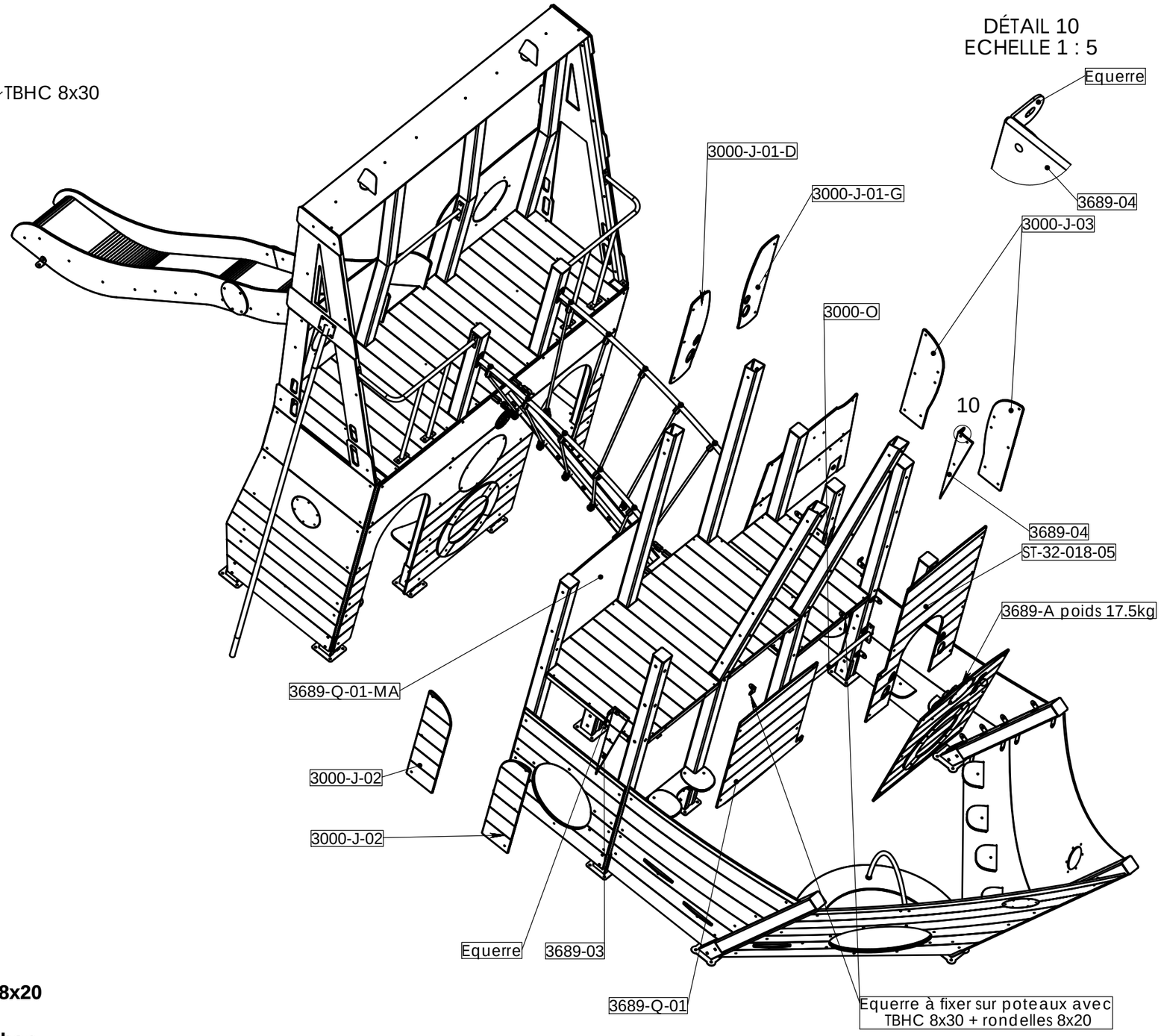

Visserie :

- 42 TBHC 8x30
- 39 rondelles 8x20
- 6 TRCC 8x25
- 6 rondelles 8x25
- 6 écrous borgnes M8

Etape 13 :
Monter les 2 équerres standard sur les poteaux TBHC 8x30 + rondelles 8x20
Monter les 2 autre équerres sur les HPL 3689-03 et 04 (détail 10) avec des TRCC 8x25 + cache vis + rondelles 8x25 + écrou frein M8 et bouchon.
Monter les HPL répertoriés sur la vue avec des TBHC 8x30 + rondelles 8x20.
Fixer la barre 3000-O avec 4 TBHC 8x30 + rondelles 8x20

REV.	DESCRIPTION		DATE	Dessinateur
	Plan: FABRICATION	**Désignation:** PRINCIPE DE MONTAGE	IE:00	
	Dessinateur: DS	**Référence:** MST-32-018	A3 Ech: 1/.. page 1/14	
Matière: xxx	Date création: 12/08/2021	**Ensemble:** ST-32-018		
Couleur: xxx	**TRANSALP Tel.:0476647518 Fax :0476647979 Quartier de la gare 38470 L'ALBENC**	**Gamme:** Bibou Structures 13 MM-ref	transalp jeux & équipements sportifs urbains	

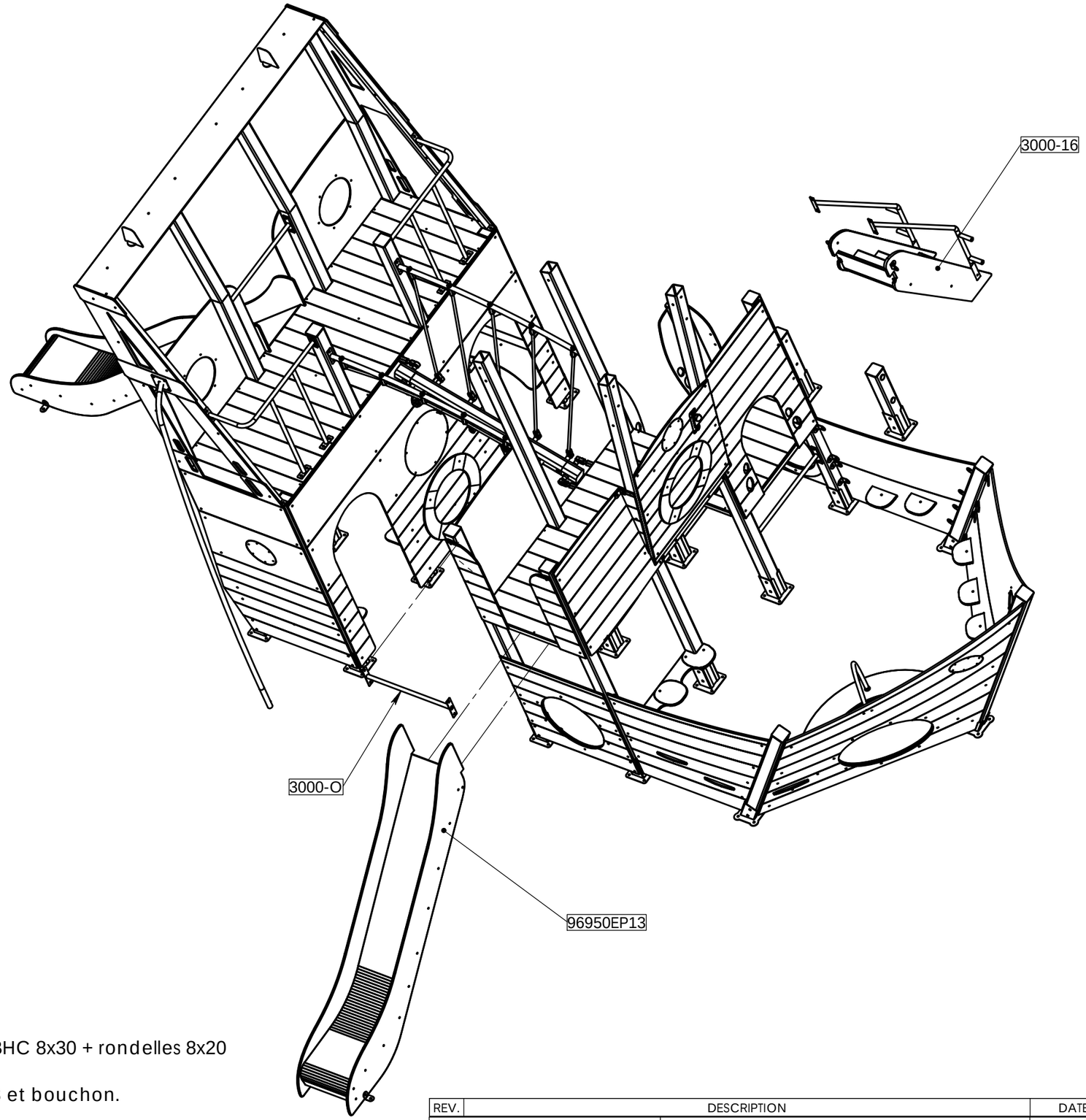

Visserie :

- 38 TBHC 8x30
- 35 rondelles 8x20
- 6 TRCC 8x25
- 6 rondelles 8x25
- 6 écrous borgnes M8

Etape 14 :
Monter le tube garde corps entre les 2 poteaux avec 4 TBHC 8x30 + rondelles 8x20
Fixer le toboggans (poids 28kg) avec
2 TRCC 8x50 + cache vis + rondelles 8x25 + écrou frein M8 et bouchon.
Monter l'escalier poids 34kg(voir plan suivant)

REV.	DESCRIPTION			DATE	Dessinateur
	Plan: FABRICATION	**Désignation:**	PRINCIPE DE MONTAGE	IE:00	
	Dessinateur: DS	**Référence:**	MST-32-018	A3 Ech: 1/.. page 1/14	
Matière: xxx	Date création: 12/08/2021	**Ensemble:**	ST-32-018		
Couleur: xxx	**TRANSALP Tel.:0476647518 Fax :0476647979 Quartier de la gare 38470 L'ALBENC**	**Gamme:**	Bibou Structures 13 MM-ref		

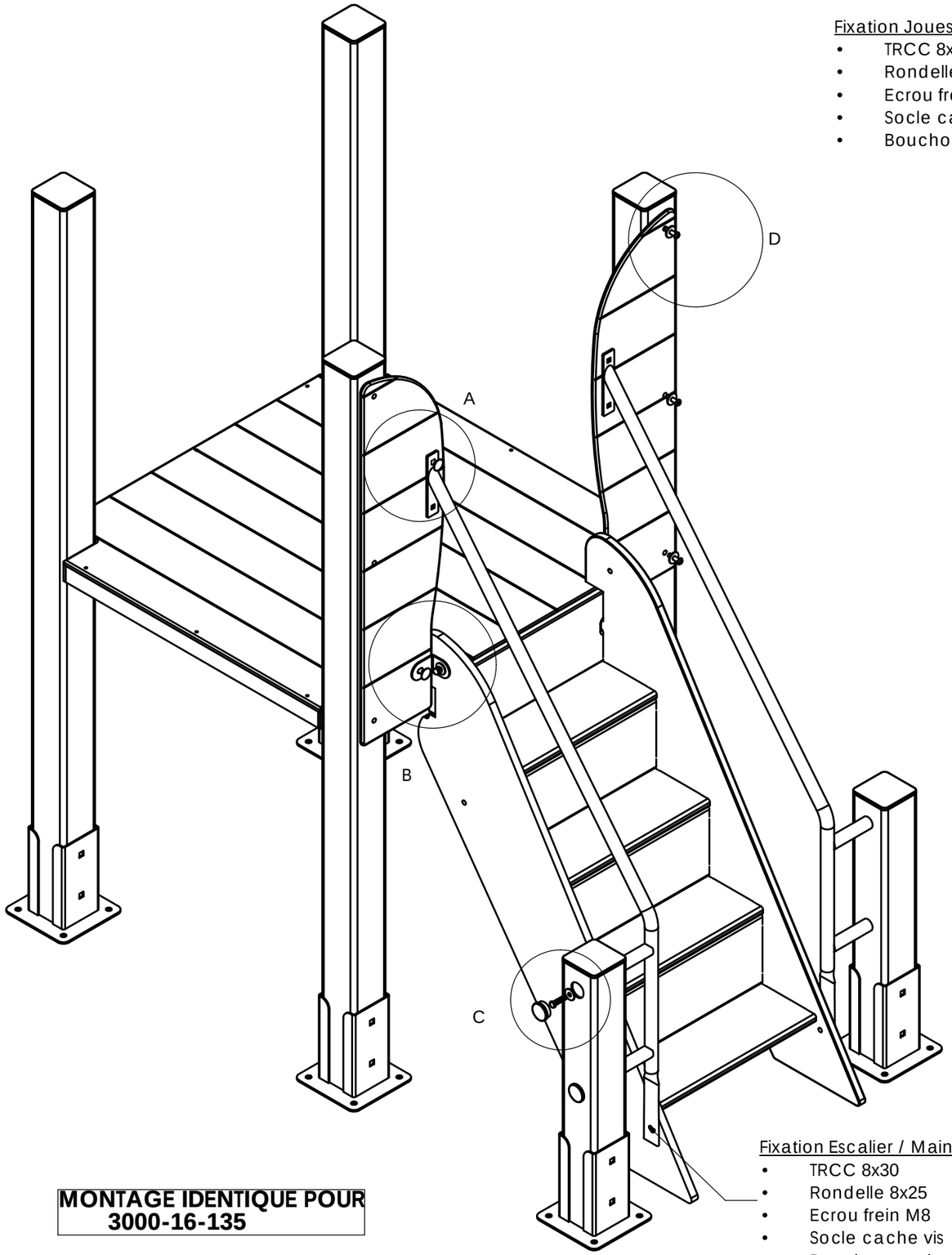

Fixation Joues / Mains courantes
- TRCC 8x30
- Rondelle 8x25
- Ecrou frein M8
- Socle cache vis
- Bouchon cache vis

DÉTAIL A

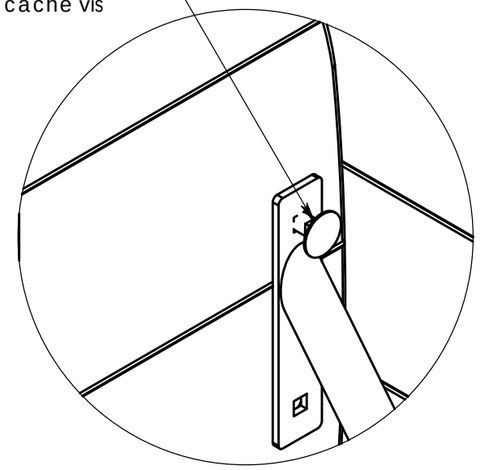

DÉTAIL B

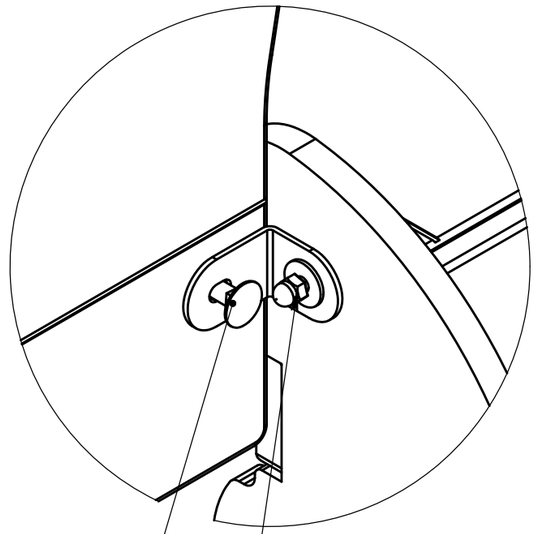

Fixation Joues / Escalier
- Equerre
- TRCC 8x30
- Rondelle 8x25
- Ecrou frein M8
- Socle cache vis
- Bouchon cache vis

Fixation Joues / escalier
- TRCC 8x30
- Rondelle 8x25
- Ecrou borgne M8

Fixation Ptx alu / Escalier
- MTH 8x30
- Rondelle 8x25
- Bouchon Ø35

DÉTAIL C

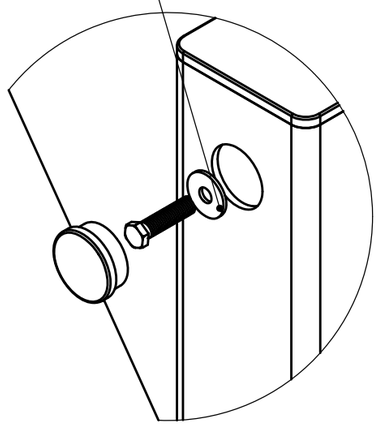

DÉTAIL D

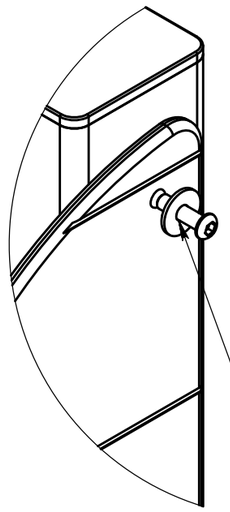

Fixation Joues / Ptx alu
- TBHC 8x30
- Rondelle 8x25

Fixation Escalier / Mains courantes
- TRCC 8x30
- Rondelle 8x25
- Ecrou frein M8
- Socle cache vis
- Bouchon cache vis

MONTAGE IDENTIQUE POUR 3000-16-135

REV.	DESCRIPTION		DATE	Dessinateur
	Plan: FABRICATION	**Désignation:** Montage Escalier + Joues	IE:00	
	Dessinateur: MC	**Référence:** M3000-16	Format Original A3	
Matière: .	Date création: 25.07.2019	**Ensemble:** 3000-16 + 3000-J-03	transalp jeux & équipements sportifs urbains	
Couleur: MARIN	TRANSALP Tel.:0476647518 Fax :0476647979 119 Route de Faverge 38470 L'ALBENC	**Gamme:** BIBOU STRUCTURES		

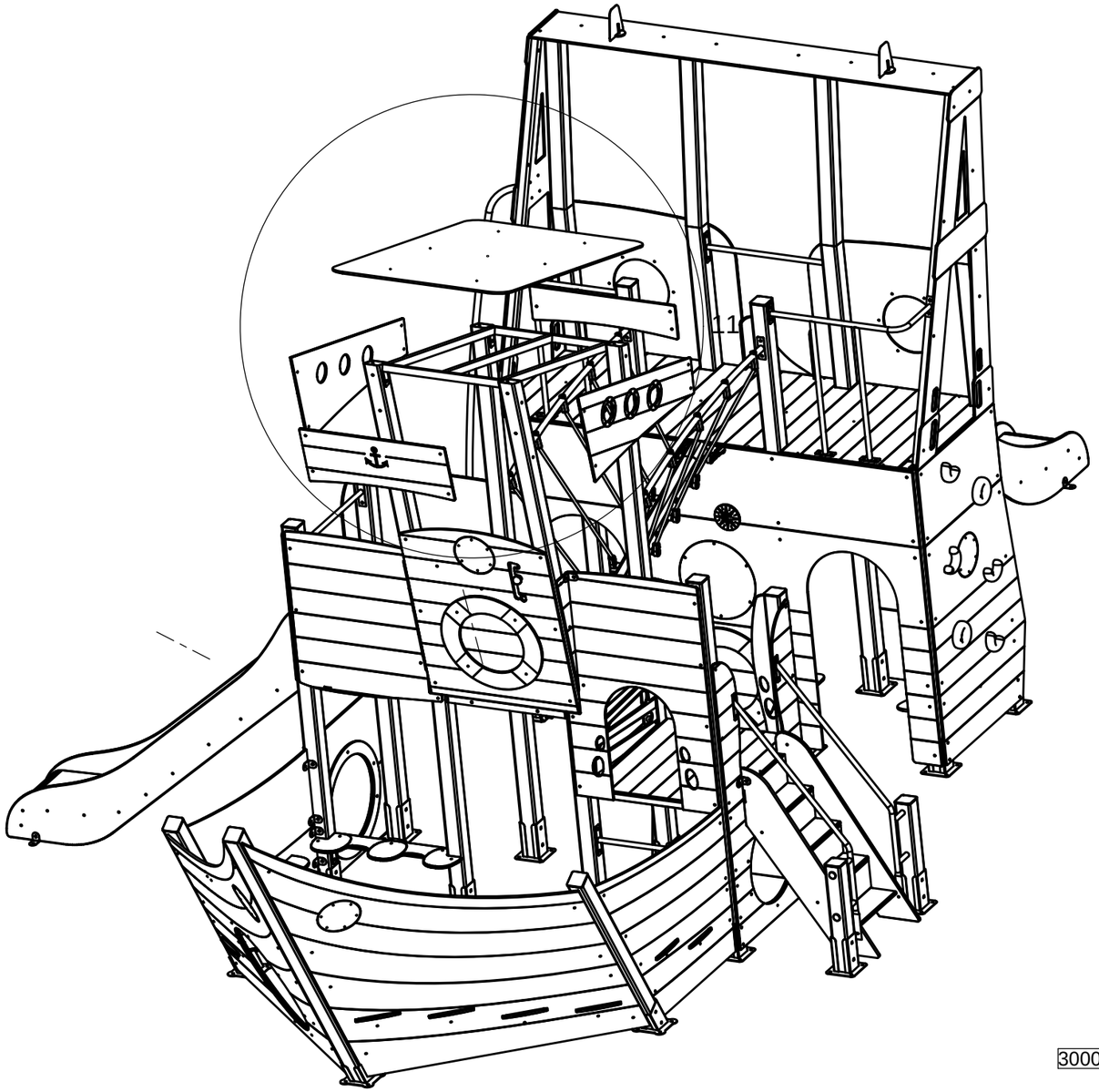

DÉTAIL 11
ECHELLE 1 : 15

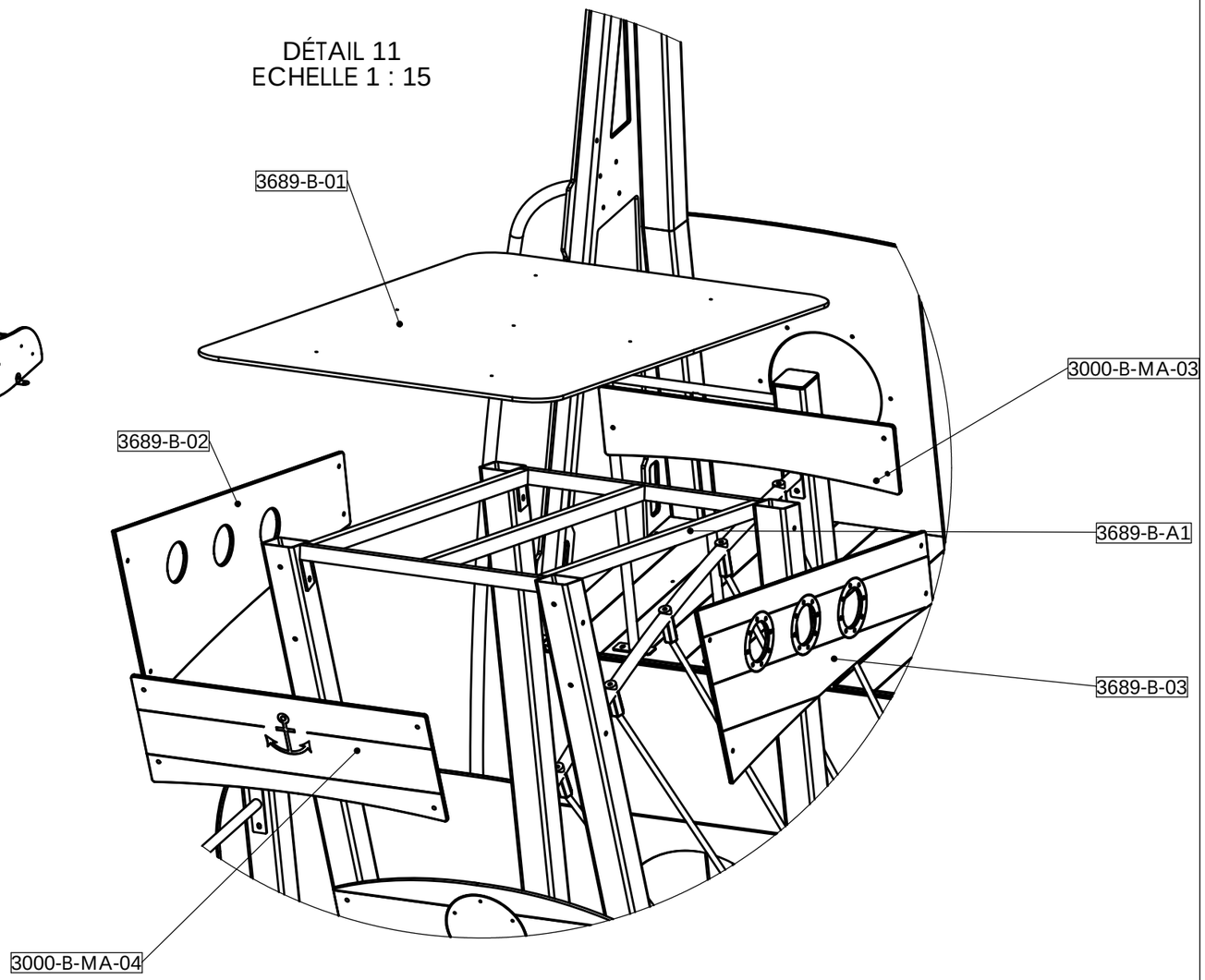

Etape 15 :
Monter la toiture (identique au plan suivant 3000-B)

REV.	DESCRIPTION	DATE	Dessinateur

Plan: FABRICATION	**Désignation:** PRINCIPE DE MONTAGE	IE:00	
Dessinateur: DS	**Référence:** MST-32-018	A3 Ech: 1/.. page 1/14	
Matière: xxx	Date création: 12/08/2021	**Ensemble:** ST-32-018	transalp jeux & équipements sportifs urbains
Couleur: xxx	TRANSALP Tel.:0476647518 Fax :0476647979 Quartier de la gare 38470 L'ALBENC	**Gamme:** Bibou Structures 13 MM-ref	

Instructions de montage :

1. Identifier les composants de la toiture 3000-B-MA préparer la visserie soit :

- 19 TBHC 8x30
- 19 rondelles 8x25.

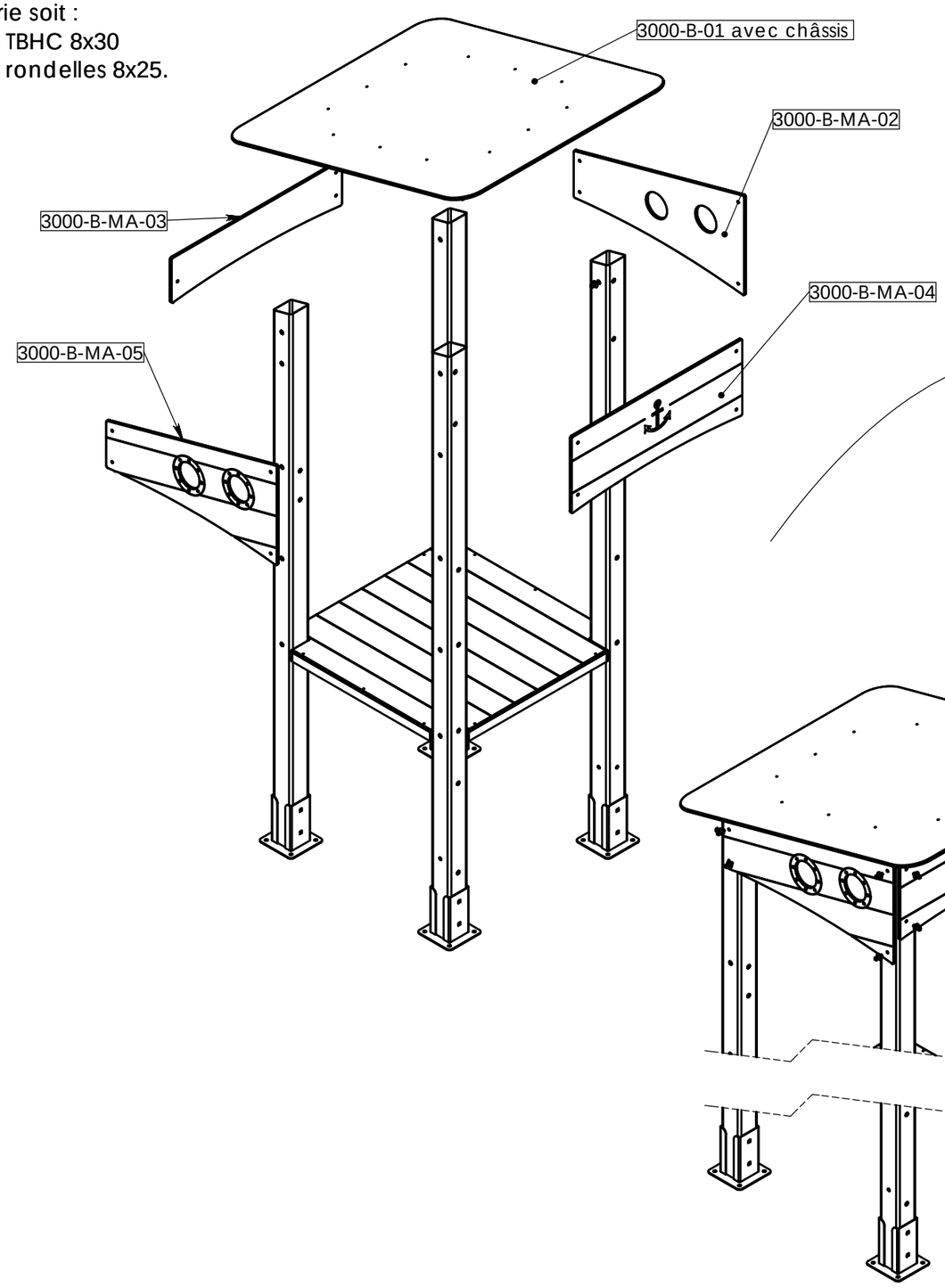

Instructions de montage :

2. Placer la toiture 3000-B-01 avec son châssis et fixer celle-ci avec les TBHC 8x30 et rondelle 8x25.

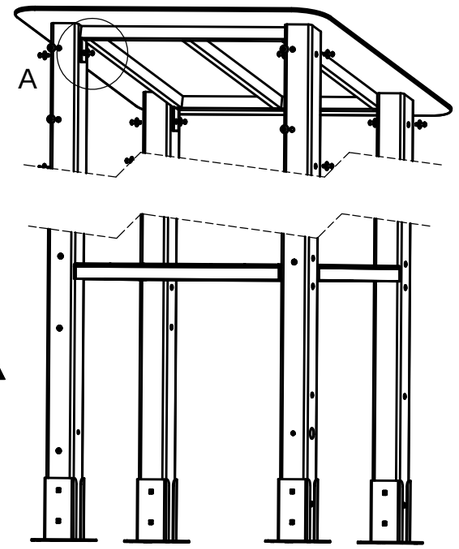

DÉTAIL A

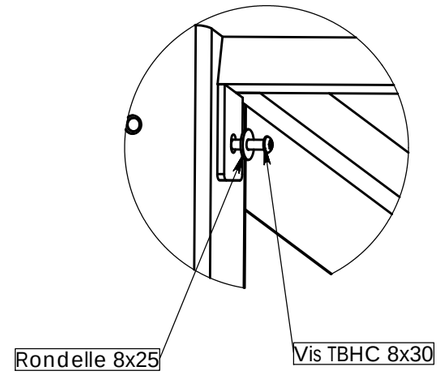

Instructions de montage :

3. Placer les HPL latéraux et les fixer avec les TBHC 8x30 + rondelle 8x25.

La toiture étant le dernier élément à être fixé sur une structure on peut donc bloquer les vis et ajouter les bouchons.

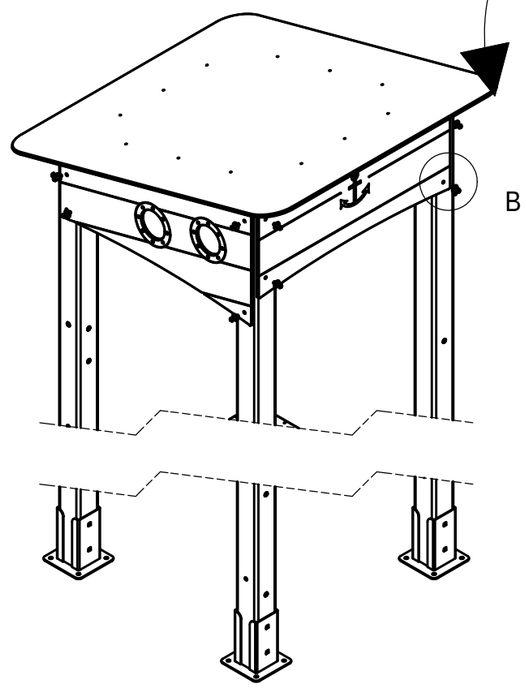

DÉTAIL B

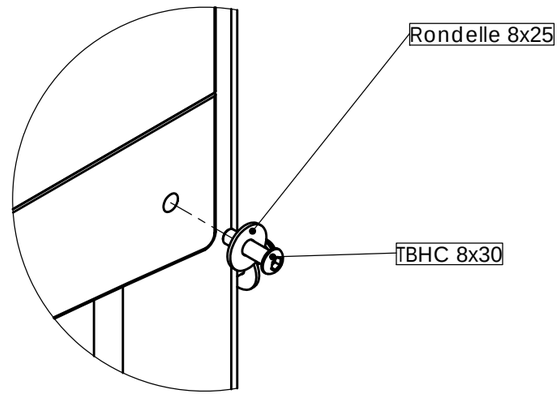

REV.	DESCRIPTION		DATE	Dessinateur
Plan:	FABRICATION	**Désignation:**	Intructions de montage	IE:00
Dessinateur:	L.E.	**Référence:**	3000-B-MA	A3 Ech: 1/
Date création:	25/07/2018	**Ensemble:**	Montage 3000-B-MA	
TRANSALP Tel.:0476647518 Fax :0476647979 Quartier de la gare 38470 L'ALBENC		**Gamme:**	Bibou structure	transalp jeux & équipements sportifs urbains

Matière: xxx

Couleur: MARIN